シンリュウの

陶芸窯

シンリュウは陶芸窯の専門メーカーです。
電気窯、灯油窯、ガス窯、さらに薪併用窯、穴窯、登り窯とお客様のニーズに合わせた
あらゆる窯を設計・製作しております。

特 徴

●独自の耐火断熱軽量レンガにより、優れた断熱性と保温性・安全性を確保。
●長期使用に耐えるレンガと強度のあるケーシングで高耐久仕様です。
●どんな場所にでも設置いたします。入り口が狭い場所でも現場組立いたします。
●メーカー保証1年付き、更に安心のメンテナンス体制です。
●国内（埼玉・信楽）の生産拠点で一台ずつ手作りしています。

●規格及び外観は、改良のため予告なく変更することがありますので、予めご了承ください。
●運送設置費は別途になります。お問合せ下さい。
●窯の取扱説明書につきまして
取扱説明書は窯ご購入時に一冊お付けしております。別途ご入用の祭には料金がかかります。
又、旧バージョンに関しては取扱説明書がない場合もございますので恐れ入りますが予めご了承ください。

価格は消費税込の価格で表示しております。

シンリュウの電気窯は簡単操作で充実の機能を搭載した全自動制御装置MRマイコンを標準装備。（特許取得済）
高性能ヒーター線ですので熱効率に優れ、安定した温度分布が得られます。

電気窯

Electric Kiln

ラクdeキルン
SRシリーズ…62
前扉タイプ
薪併用窯…67
HRシリーズ…69
MRシリーズ…71
シャトル（台車式）シリーズ…74
上ぶたタイプ
やき丸シリーズ…76
KDシリーズ…78
マイキルン
新型電気窯…80
全自動制御装置（コントローラー）…81
電気窯の設置について…82
電気工事について…83
電気料金表（参考）…83
電気炉自動温度制御装置…84

SRシリーズ

引き出し式電気窯（スライド式）

ラクdeキルン

SRシリーズ

- 当社が開発したスライド式電気窯（特許取得済）
- 設計思想は、すべての人に楽な窯づめ・窯出しを。
- SR-10FEからSR-40FEまでラインナップの完成です。
- 外気遮断構造により、安定した還元焼成が可能です。

単位:ミリ

SR	H	W	W1	D	D1	D2	ST
10FE	1335	950	1200	900	950	1670	700
12FE	1460	970	1220	900	950	1700	700
15FE	1475	1000	1250	950	1000	1780	750

型式		SR-10FE	SR-12FE	SR-15FE
炉内寸法 W×D×H(㎜)		550×495×540	575×495×740	600×545×740
使用棚板(㎜)		400×450　1枚敷	400×450　1枚敷	450×500　1枚敷
重量(kg)		550	700	850
ヒーター		スパイラル式	ウエーブ式	ウエーブ式
消費電力		10.5kw	12kw	15kw
電源(200V)		単相52.5A/三相31.5A	単相60A/三相36A	単相75A/三相45A
付属品		棚板4枚,L支柱 (30.60.90.120.150㎜ 各4本) サイコロ4個 (RFのみ)還元用バーナー 圧力調整器	棚板4枚,L支柱 (30.60.90.120.150㎜ 各4本) サイコロ4個 (RFのみ)還元用バーナー 圧力調整器	棚板4枚,L支柱 (30.60.90.120.150㎜ 各4本) サイコロ4個 (RFのみ)還元用バーナー 圧力調整器
税込価格 ※全機MRマイコンを標準装備	**OF**	**1,544,400円**	**1,667,930円**	**1,890,350円**
	RF	**1,643,290円**	**1,766,820円**	**1,989,240円**
オプション		外部ステンレス板仕様。本体価格から8%別途費用となります。部分指定も可能です。		

フレーム・補強材は鉄鋼材になります。
OF(酸化専用タイプ)　RF(酸化・還元両用タイプ)

※価格は税込価格です

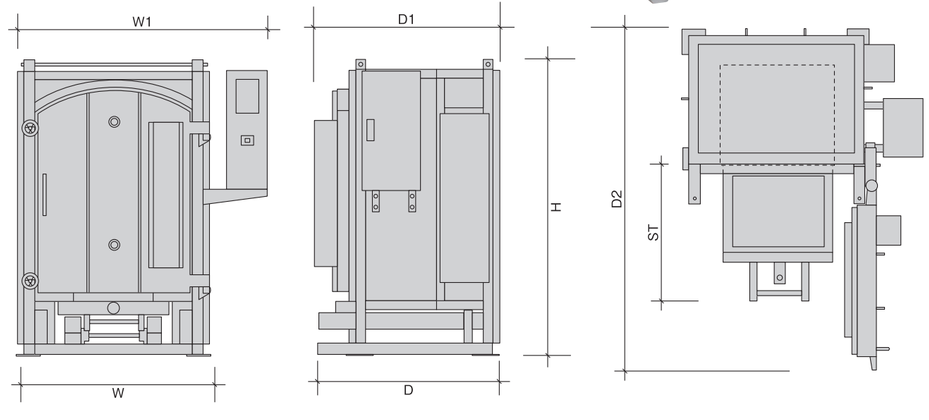

SRシリーズ

●陶芸教室や公共施設にも対応の棚板2枚敷タイプです。

SR-17FE

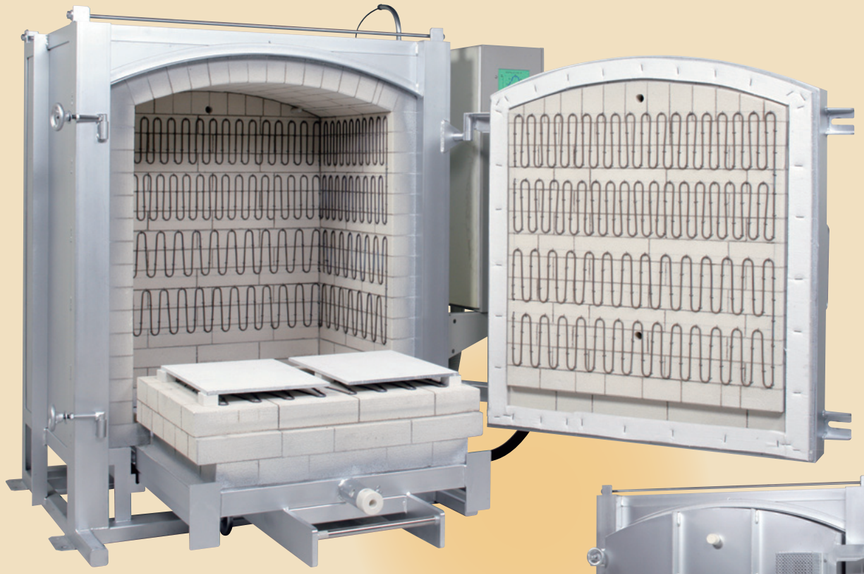

SR-20FE

単位:ミリ

SR	H	W	W1	D	D1	D2	ST
17FE	1545	1180	1430	1090	1140	2050	800
20FE	1550	1330	1580	1090	1140	2200	800
25FE	1565	1400	1650	1090	1140	2270	800

型式		SR-17FE	SR-20FE	SR-25FE
炉内寸法 W×D×H(㎜)		700×600×810	850×600×810	920×600×810
使用棚板(㎜)		300×450　2枚敷	350×450　2枚敷	400×450　2枚敷
重量		1200	1400	1600
ヒーター		ウエーブ式	ウエーブ式	ウエーブ式
消費電力		17kw	20kw	25kw
電源(200V)		単相85A/三相51A	単相100A/三相60A	三相75A
付属品		棚板8枚,L支柱 (30.60.90.120.150㎜各8本) サイコロ8個 (RFのみ)還元用バーナー 圧力調整器	棚板8枚,L支柱 (30.60.90.120.150㎜各8本) サイコロ8個 (RFのみ)還元用バーナー 圧力調整器	棚板8枚,L支柱 (30.60.90.120.150㎜各8本) サイコロ8個 (RFのみ)還元用バーナー 圧力調整器
税込価格 ※全機MRマイコンを標準装備	**OF**	**2,285,690円**	**2,508,110円**	**2,730,530円**
	RF	**2,409,220円**	**2,631,640円**	**2,854,060円**
オプション		外部ステンレス板仕様。本体価格から8%別途費用となります。部分指定も可能です。		

フレーム・補強材は鉄鋼材になります。
OF(酸化専用タイプ)　RF(酸化・還元両用タイプ)

※価格は税込価格です

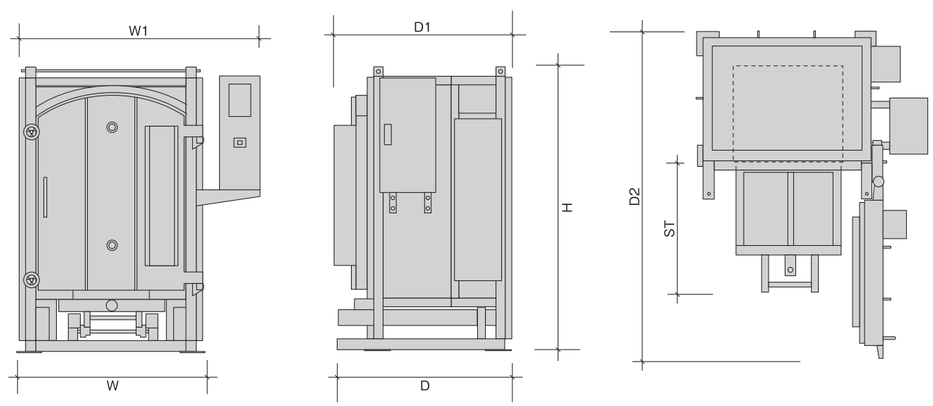

SRシリーズ

ラクdeキルン SRシリーズ

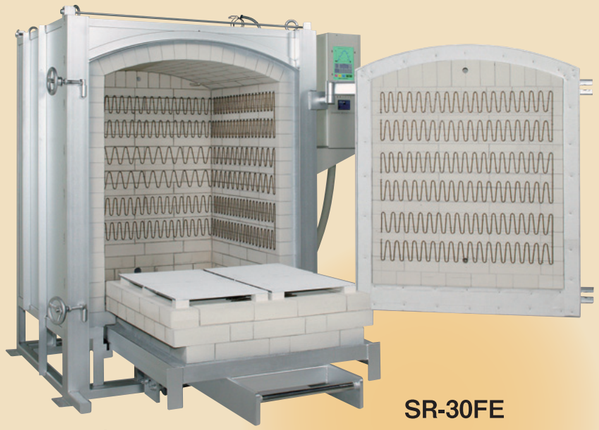

SR-30FE

単位:ミリ

SR	H	W	W1	D	D1	D2	ST
30FE	1745	1380	1630	1340	1380	2500	1115
40FE	1810	1500	1750	1540	1780	3040	1500

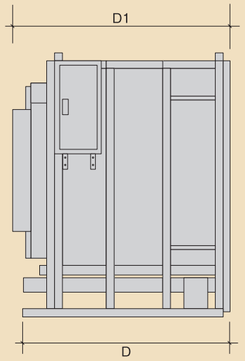

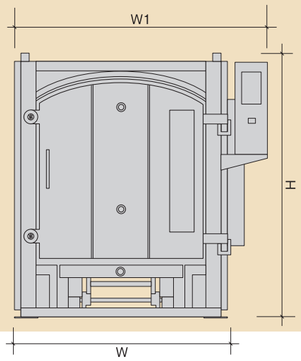

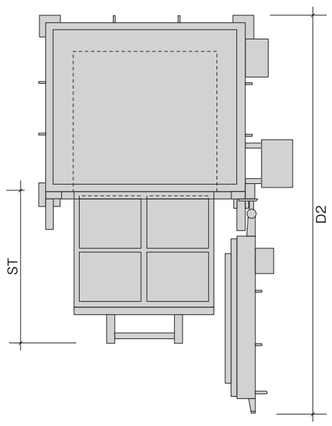

型式		SR-30FE	SR-40FE
炉内寸法 W×D×H(㎜)		900×825×940	990×1210×950
使用棚板(㎜)		350×400　4 枚敷	350×450　6 枚敷
重量(kg)		2000	3200
ヒーター		ウエーブ式	ウエーブ式
消費電力		30kw	40kw
電源(200V)		三相90A	三相120A
付属品		棚板12枚,L支柱(30.60.90.120.150㎜各16本)サイコロ16個(RFのみ)還元用バーナー 圧力調整器	棚板24枚,L支柱(30.60.90.120.150㎜各32本)サイコロ32個(RFのみ)還元用バーナー 圧力調整器
税込価格 ※全機種MRマイコンを標準装備	OF	2,965,270円	3,891,910円
	RF	3,088,800円	3,990,690円
オプション		外部ステンレス板仕様。本体価格から8%別途費用となります。部分指定も可能です。	

フレーム・補強材は鉄鋼材になります。
OF(酸化専用タイプ)　RF(酸化・還元両用タイプ)
※価格は税込価格です

MHRシリーズ

薪併用 MHRシリーズ 前扉タイプ

新タイプ

電気窯で本格的な還元作品がたのしめます。

●電気の併用により焼成時間の短縮と低コスト・高効率化を実現。

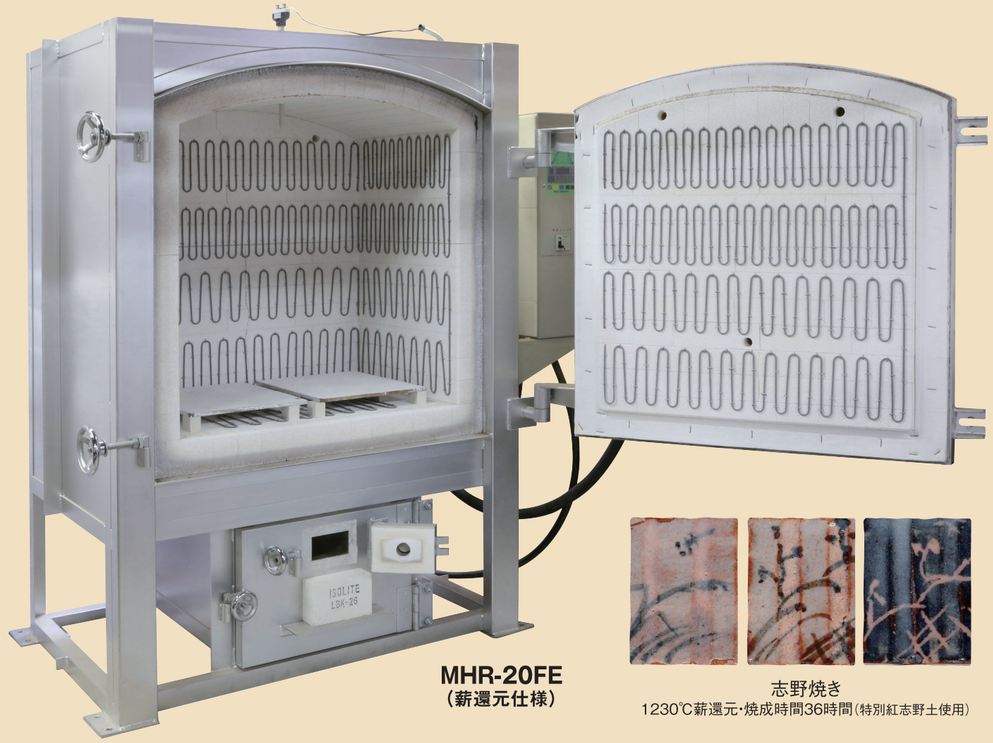

MHR-20FE
(薪還元仕様)

志野焼き
1230℃薪還元・焼成時間36時間(特別紅志野土使用)

薪併用窯シリーズ

型式		MHR-10FE	MHR-12FE	MHR-15FE	MHR-17FE	MHR-20FE
炉内寸法 W×D×H(㎜)		550×495×540	575×495×740	600×545×740	700×600×725	850×600×810
使用棚板(㎜)		400×450　1 枚敷	400×450　1 枚敷	450×500　1 枚敷	300×450　2 枚敷	350×450　2 枚敷
重量(kg)		550	650	800	1200	1300
ヒーター		スパイラル式	ウエーブ式	ウエーブ式	ウエーブ式	ウエーブ式
消費電力		10.5kw	12kw	15kw	17kw	20kw
電源(200V)		単相52.5A/三相31.5A	単相60A/三相36A	単相75A/三相45A	単相85A/三相51A	単相100A/三相60A
付属品		棚板4枚,L支柱(30.60.90.120.150㎜各4本)サイコロ4個 還元用バーナー 圧力調整器	棚板4枚,L支柱(30.60.90.120.150㎜各4本)サイコロ4個 還元用バーナー 圧力調整器	棚板4枚,L支柱(30.60.90.120.150㎜各4本)サイコロ4個 還元用バーナー 圧力調整器	棚板8枚,L支柱(30.60.90.120.150㎜各8本)サイコロ8個 還元用バーナー 圧力調整器	棚板8枚,L支柱(30.60.90.120.150㎜各8本)サイコロ8個 還元用バーナー 圧力調整器
税込価格	RF	1,865,600円	2,063,270円	2,298,120円	2,582,250円	2,816,990円
オプション		外部ステンレス板仕様。本体価格から8%別途費用となります。部分指定も可能です。				

フレーム・補強材は鉄鋼材になります。
※全機種MRマイコンを標準装備／酸化・還元両用タイプ

薪併用 MHRシリーズ 前扉タイプ

MHR-20FE
（薪還元仕様）

還元焼成温度領域までは電気で焼成。
その後は薪炭や生木を薪ボックスに投入し
自然の還元炎によって焼きあげます。
高性能なマイコンによる温度調節で還元焼成を
コントロールするので窯の中の全作品に極上の
還元雰囲気を作りだすことができます。

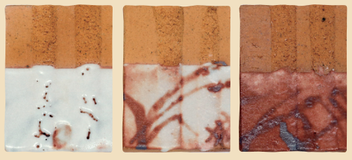

志野焼き
1250℃薪還元・焼成時間140時間（特別志野土使用）

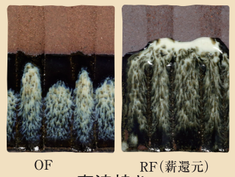

OF　RF（薪還元）
唐津焼き
1200～1220℃（朝鮮唐津粘土赤使用）

単位:ミリ

MHR	H	H1	H2	W1	D1	D2	D3
10FE	1480	1035	445	1200	750	1050	1770
12FE	1680	1235	445	1220	750	1050	1790
15FE	1695	1250	445	1250	800	1100	1870
17FE	1765	1320	445	1430	890	1120	2040
20FE	1770	1325	445	1580	890	1120	2190

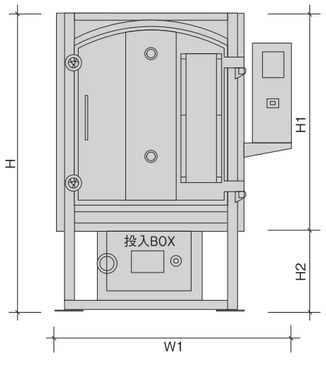

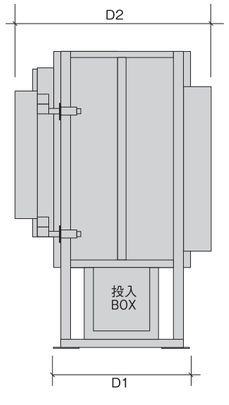

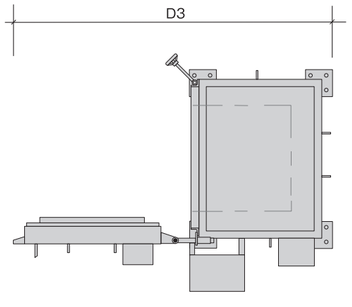

HRシリーズ 前扉タイプ

- 高床タイプですので、楽な姿勢での窯づめ・窯出しができます。
- 棚板・支柱・サヤ鉢が窯下に収納可能。
- コントローラーの取付位置は本体側面にも変更できます。

※写真の仕切りはオプションです。

HR-10FE

型式		HR-10FE	HR-12FE	HR-15FE	HR-17FE	HR-20FE
炉内寸法 W×D×H（㎜）		550×495×540	575×495×740	600×545×740	700×600×810	850×600×810
使用棚板（㎜）		400×450　1 枚敷	400×450　1 枚敷	450×500　1 枚敷	300×450　2 枚敷	350×450　2 枚敷
重量（kg）		450	600	730	1100	1200
ヒーター		スパイラル式	ウエーブ式	ウエーブ式	ウエーブ式	ウエーブ式
消費電力		10.5kw	12kw	15kw	17kw	20kw
電源(200V)		単相52.5A/ 三相31.5A	単相60A/ 三相36A	単相75A/ 三相45A	単相85A/ 三相51A	単相100A/ 三相60A
付属品		棚板４枚,L支柱（30.60.90.120.150㎜各4本）サイコロ4個（RFのみ）還元用バーナー 圧力調整器	棚板４枚,L支柱（30.60.90.120.150㎜各4本）サイコロ4個（RFのみ）還元用バーナー 圧力調整器	棚板４枚,L支柱（30.60.90.120.150㎜各4本）サイコロ4個（RFのみ）還元用バーナー 圧力調整器	棚板８枚,L支柱（30.60.90.120.150㎜各8本）サイコロ8個（RFのみ）還元用バーナー 圧力調整器	棚板８枚,L支柱（30.60.90.120.150㎜各8本）サイコロ8個（RFのみ）還元用バーナー 圧力調整器
税込価格 ※全機種 MRマイコンを標準装備	**OF**	**1,309,600円**	**1,569,150円**	**1,803,890円**	**2,149,840円**	**2,384,580円**
	RF	**1,371,480円**	**1,630,860円**	**1,865,600円**	**2,211,550円**	**2,446,290円**
オプション		外部ステンレス板仕様。本体価格から8%別途費用となります。部分指定も可能です。				

フレーム・補強材は鉄鋼材になります。
OF（酸化専用タイプ）　RF（酸化・還元両用タイプ）

※価格は税込価格です

HRシリーズ 前扉タイプ

※写真の仕切り板はオプションです。

HR-12FE

単位:ミリ

HR	H	W	D1	D2	D3
10FE	1500	950	750	1050	1780
12FE	1700	970	750	1050	1790
15FE	1715	1000	800	1100	1870
17FE	1790	1180	900	1220	2140
20FE	1790	1330	900	1220	2280

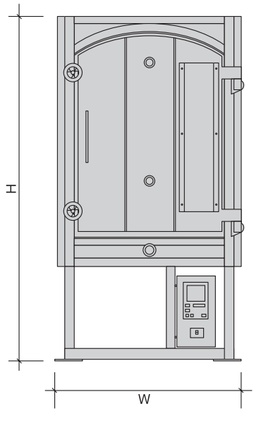

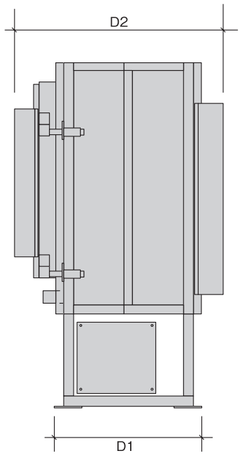

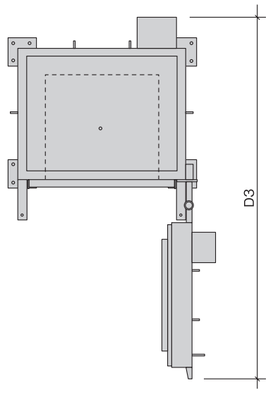

MRシリーズ 前扉タイプ

●スタンダードな前扉MRシリーズ。

単位:ミリ

MR	H	W	W1	D	D1	D2
10FE	1175	950	1210	750	950	1670
12FE	1375	970	1230	750	950	1700
15FE	1390	1000	1260	800	1000	1780

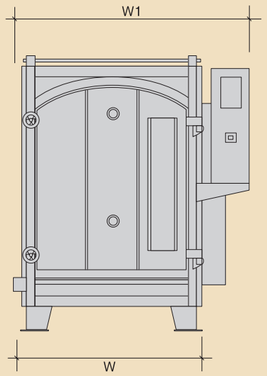

MR-12FE

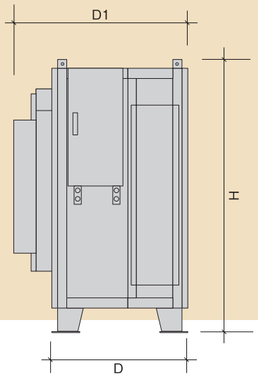

型式		MR-10FE	MR-12FE	MR-15FE
炉内寸法 W×D×H(㎜)		550×495×540	575×495×740	600×545×740
使用棚板(㎜)		400×450　1 枚敷	400×450　1 枚敷	450×500　1 枚敷
重量(kg)		450	600	730
ヒーター		スパイラル式	ウエーブ式	ウエーブ式
消費電力		10.5kw	12kw	15kw
電源(200V)		単相52.5A/ 三相31.5A	単相60A/ 三相36A	単相75A/ 三相45A
付属品		棚板４枚,L 支柱(30.60.90.120.150㎜各４本) サイコロ４個 (RFのみ) 還元用バーナー 圧力調整器	棚板４枚,L 支柱(30.60.90.120.150㎜各４本) サイコロ４個 (RFのみ) 還元用バーナー 圧力調整器	棚板４枚,L 支柱(30.60.90.120.150㎜各４本) サイコロ４個 (RFのみ) 還元用バーナー 圧力調整器
税込価格 ※全機種 MRマイコンを標準装備	**OF**	**1,309,660円**	**1,482,580円**	**1,705,000円**
	RF	**1,371,480円**	**1,544,400円**	**1,766,820円**
オプション		外部ステンレス板仕様。本体価格から8%別途費用となります。部分指定も可能です。		

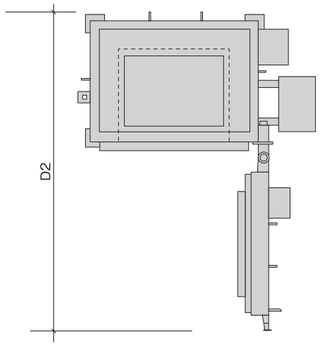

フレーム・補強材は鉄鋼材になります。
OF(酸化専用タイプ)　RF(酸化・還元両用タイプ)

※価格は税込価格です

MRシリーズ 前扉タイプ

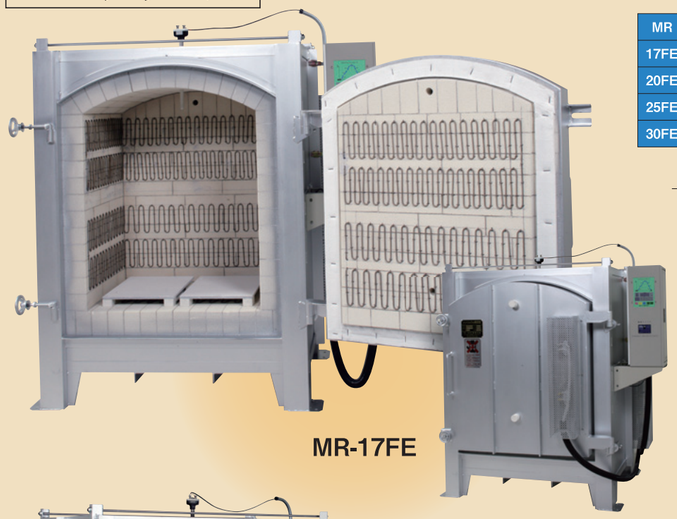

MR-17FE

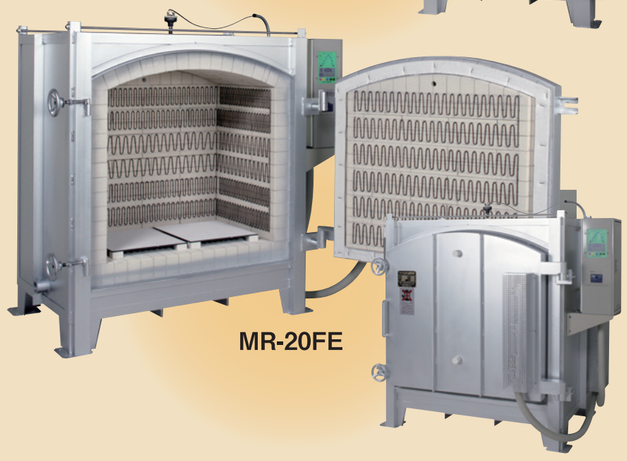

MR-20FE

単位:ミリ

MR	H	W	W1	D	D1	D2
17FE	1460	1180	1440	890	1130	2050
20FE	1465	1330	1590	890	1130	2200
25FE	1480	1400	1660	890	1130	2270
30FE	1610	1380	1640	1140	1380	2520

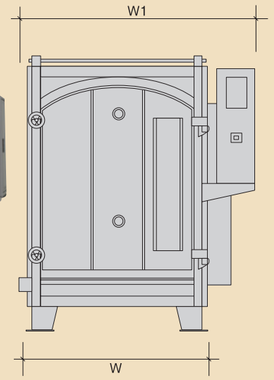

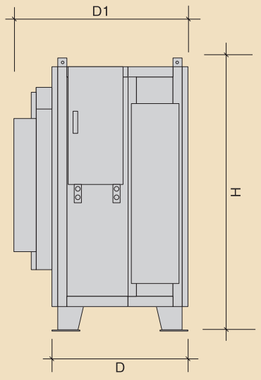

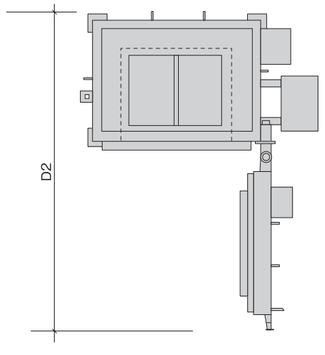

型式		MR-17FE	MR-20FE	MR-25FE
炉内寸法 W×D×H(㎜)		700×600×810	850×600×810	920×610×810
使用棚板(㎜)		300×450　2 枚敷	350×450　2 枚敷	400×450　2 枚敷
重量(kg)		1100	1200	1400
ヒーター		ウエーブ式	ウエーブ式	ウエーブ式
消費電力		17kw	20kw	25kw
電源(200V)		単相85A/三相51A	単相100A/三相60A	三相75A
付属品		棚板8枚, L支柱(30.60.90.120.150㎜ 各8本)サイコロ 8個(RFのみ)還元用バーナー圧力調整器	棚板8枚, L支柱(30.60.90.120.150㎜ 各8本)サイコロ 8個(RFのみ)還元用バーナー圧力調整器	棚板8枚, L支柱(30.60.90.120.150㎜ 各8本)サイコロ 8個(RFのみ)還元用バーナー圧力調整器
税込価格 ※全機種MRマイコンを標準装備	OF	2,038,630円	2,261,050円	2,483,360円
	RF	2,100,340円	2,322,760円	2,545,180円
オプション		外部ステンレス板仕様。本体価格から8%別途費用となります。部分指定も可能です。		

フレーム・補強材は鉄鋼材になります。
OF(酸化専用タイプ)　RF(酸化・還元両用タイプ)
※価格は税込価格です

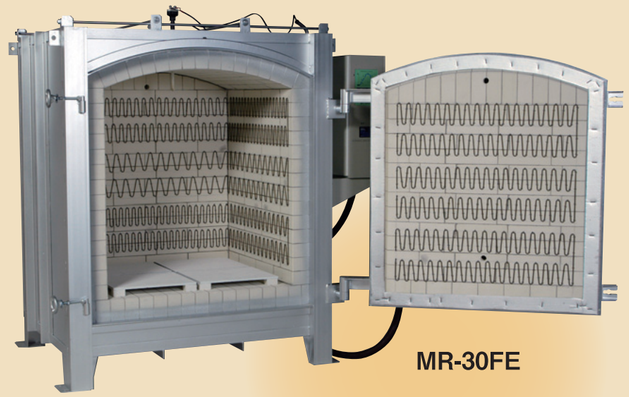

MR-30FE

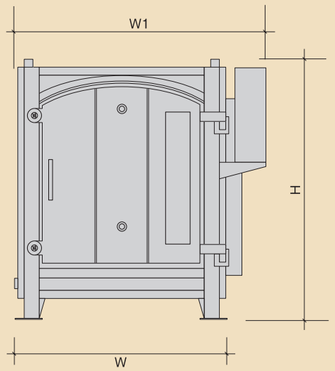

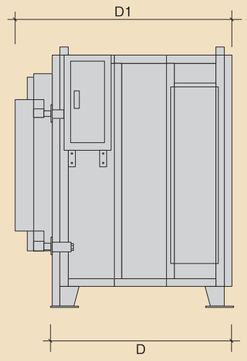

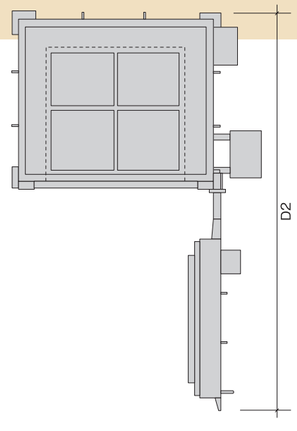

型式		MR-30FE
炉内寸法 W×D×H(㎜)		900×850×945
使用棚板(㎜)		350×400　4 枚敷
重量(kg)		1700
ヒーター		ウエーブ式
消費電力		30kw
電源200V)		三相90A
付属品		棚板12枚,L支柱(30.60.90.120.150㎜ 各16本)サイコロ 16個(RFのみ)還元用バーナー圧力調整器
税込価格 ※全機種MRマイコンを標準装備	OF	2,718,100円
	RF	2,779,920円
オプション		外部ステンレス板仕様。本体価格から8%別途費用となります。部分指定も可能です。

フレーム・補強材は鉄鋼材になります。
OF(酸化専用タイプ)　RF(酸化・還元両用タイプ)

シャトル（台車式） MRシリーズ 前扉タイプ

- 窯づめ・窯出しは台車を引き出し、楽に作業ができます。
- 外気遮断構造により、安定した還元焼成が可能です。
- 旋垂扉が標準装備です。

MR-30FESZ

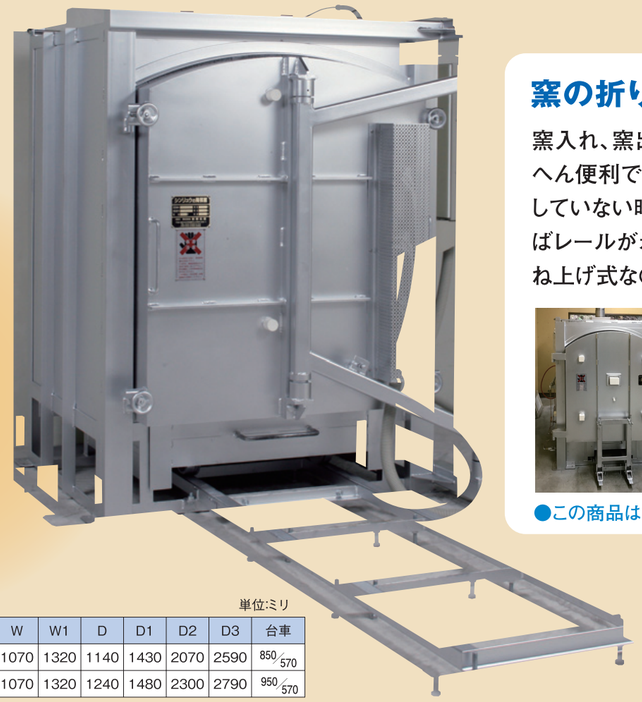

窯の折り畳み式レール

窯入れ、窯出しなどの作業がたいへん便利です。窯を操作中、使用していない時でも折り畳んでおけばレールが邪魔になりません。跳ね上げ式なので操作も簡単です。

●この商品はオプションです。

単位:ミリ

MR	H	W	W1	D	D1	D2	D3	台車
20FESZ	1510	1070	1320	1140	1430	2070	2590	850/570
25FESZ	1640	1070	1320	1240	1480	2300	2790	950/570

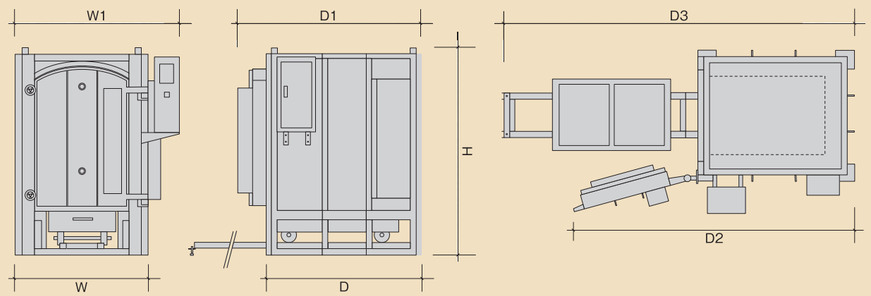

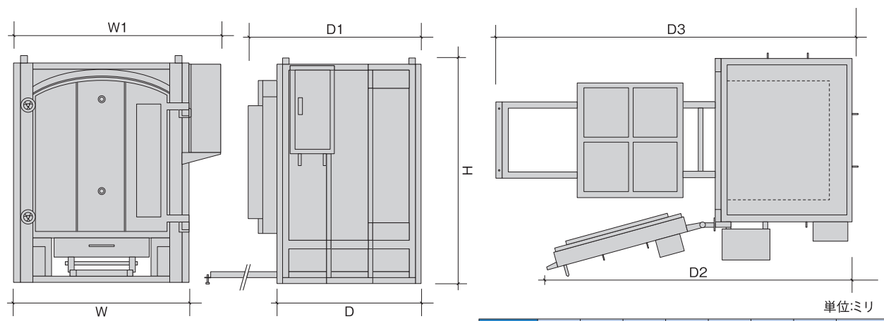

単位:ミリ

MR	H	W	W1	D	D1	D2	D3	台車
30FESZ	1745	1410	1650	1150	1450	2520	2720	850/880
40FESZ	1770	1400	1650	1840	2120	3220	4000	1530/850

型式		MR-20FESZ	MR-25FESZ	MR-30FESZ	MR-40FESZ
炉内寸法 W×D×H（㎜）		590×850×795	590×950×830	900×850×960	850×1530×950
使用棚板（㎜）		350×450　2 枚敷	400×450　2 枚敷	350×400　4 枚敷	350×400　8 枚敷
重量（kg）		1400	1800	2100	3400
ヒーター		ウエーブ式	ウエーブ式	ウエーブ式	ウエーブ式
消費電力		20kw	25kw	30kw	40kw
電源（200V）		単相100A/三相60A	三相75A	三相90A	三相120A
付属品		棚板８枚，L支柱（30.60.90.120.150㎜各８本）サイコロ８個（RFのみ）還元用バーナー 圧力調整器	棚板８枚，L支柱（30.60.90.120.150㎜各８本）サイコロ８個（RFのみ）還元用バーナー 圧力調整器	棚板12枚，L支柱（30.60.90.120.150㎜各16本）サイコロ16個（RFのみ）還元用バーナー 圧力調整器	棚板24枚，L支柱（30.60.90.120.150㎜各32本）サイコロ32個（RFのみ）還元用バーナー 圧力調整器
税込価格 ※全機種MRマイコンを標準装備	**OF**	**2,755,170円**	**2,977,590円**	**3,212,330円**	**3,891,910円**
	RF	**2,829,310円**	**3,051,730円**	**3,286,470円**	**3,990,690円**
オプション		外部ステンレス板仕様。本体価格から8%別途費用となります。部分指定も可能です。			

フレーム・補強材は鉄鋼材になります。
OF（酸化専用タイプ）　RF（酸化・還元両用タイプ）
※価格は税込価格です

やき丸 上ぶたタイプ

マイコン全自動焼成装置付

電気用品安全法により消費電力10kw以下の電気陶芸窯は安全技術基準への適合が義務づけられています。
やき丸3･6･8型は電気用品安全法の安全技術基準準拠品のため安全設計ですので、室内に設置できます。

- 本体には耐久性に優れた耐火断熱レンガを使用。
- 上ぶたはセラミックファイバーを使用。
- 酸化･還元が自由自在です。(還元バーナーオプション)
- 簡単操作で、充実の機能を搭載した全自動制御装置(MRマイコン)を装備。

やき丸[6型]
※電気用品安全技術基準準拠品

やき丸[3型]
※電気用品安全技術基準準拠品

やき丸[8型]
※電気用品安全技術基準準拠品

やき丸
[10型]
※電気用品安全技術基準準拠品

単位:ミリ

やき丸	W	D	H
3型	875	700	720
6型	915	750	750
8型	1065	790	920
10型	1085	840	1040

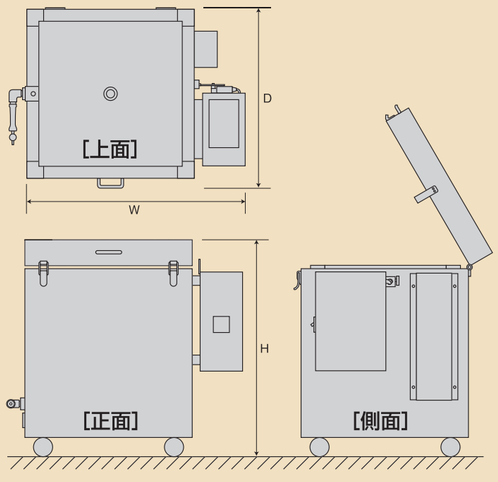

型式	やき丸3型(PSE認定品)	やき丸6型(PSE認定品)	やき丸8型(PSE認定品)	やき丸10型
炉内寸法 W×D×H(㎜)	320×320×350	360×360×390	460×410×530	510×460×610
使用棚板(㎜)	250×250　1枚敷	300×300　1枚敷	350×400　1枚敷	400×450　1枚敷
重量(kg)	140	170	265	320
ヒーター	スパイラル式	スパイラル式	スパイラル式	スパイラル式
消費電力	3.8kw	6.3kw	8.4kw	10.5kw
電源(200V)	単相19A	単相31.5A/三相18.9A	単相42A/三相25.2A	単相52.5A/三相31.5A
棚板3枚,L支柱 付属品 サイコロ3個	棚板3枚,L支柱 (90.150㎜各3本) サイコロ3個	棚板3枚,L支柱 (90.150㎜各3本) サイコロ3個	棚板3枚,L支柱 (60.90.150㎜各3本) サイコロ3個	棚板3枚,L支柱 (90.120.150㎜各3本) サイコロ4個
税込価格 ※全機種MRマイコンを標準装備	**803,110円**	**840,180円**	**901,890円**	**963,710円**
オプション(税込価格)	**還元バーナーセット (24,750円)**	**還元バーナーセット (24,750円)**	**還元バーナーセット (43,230円)**	**還元バーナーセット (43,230円)**

※還元バーナーセットはプロパンガス用か都市ガス(13A)用いずれかをご指示ください。

オプション	外部ステンレス板仕様。本体価格から8%別途費用となります。部分指定も可能です。

フレーム･補強材は鉄鋼材になります。

100V電気窯

家庭用の100V電源のコンセントに差し込むだけで使用できます。

KCG-15型

前扉式の洗練されたシンプルなデザインで、家庭用電源で本格的陶芸作品を焼成できます。
簡単操作で自動焼成:操作が簡単なﾏｲｺﾝ式全自動焼成装置です。６種類の固定プログラムと２種類のオリジナルのプログラムが設定可能です。予約タイマーで希望の時間に焼成スタートできます。(固定プログラムはデータを変更し記憶させることもできます。)
安心の安全機能:オートロック機能:焼成中は扉が開きません。(開ける場合は解除ボタンを押しながら開けることができます。)
転倒センサー機能:地震などで転倒した場合、電源を遮断し２次災害を防止します。
送風ファン機能:電気炉の表面温度が上がらないよう外壁と炉材の間に風を送る送風ファンが底面についています。

ちょっとパワフルな200V電気窯

KCG-40型

安心安全なオートロック機能:焼成中は扉が開きません。(開ける場合は解除ボタンを押しながら開けることができます。)
転倒センサー機能:地震などで転倒した場合、電源を遮断し２次災害を防止します。
送風ファン機能:電気炉の表面温度が上がらないよう外壁と炉材の間に風を送る送風ファンが底面についています。
自由な温度カーブ:８プログラムまで記憶することができます。(ご希望があれば入力します。)(9番目は自動復帰の為、プログラムを入力しません。)各プログラムは６ステップあります。
＊KCG-40型は固定プログラムはありません。

仕様

KCG-15型　酸化焼成専用
外形寸法:W650xD560xH540mm
炉内寸法:W260xD250xH230mm
内容積:14.9ﾘｯﾄﾙ　重量:53Kg
最高温度:1260°C
電源:単相AC100V　50/60Hz　1450W
電源コード:2.3mプラグ付
ヒーター:断熱材一体型
付属品:棚板240x240mm2枚
L型支柱:90mm4本
サイコロ:4個
税込価格 450,450円

KCG-40型　酸化焼成専用
外形寸法:W710xD590xH650mm
炉内寸法:W300xD300xH350mm
内容積:31.5ﾘｯﾄﾙ　重量:75Kg
最高温度。1260°C
電源:単相AC200V　50/60Hz　3000W
電源コード:2.3mプラグ付
ヒーター:断熱材一体型
付属品:棚板280x280mm2枚
L型支柱150mm4本、90mm4本、60mm4本/サイコロ4個
税込価格 589,050円

※配送、設置別途

KDシリーズ 上ぶたタイプ

●上ぶたにもヒーターを配線して上下温度差を解消。●上ぶたは錆びに強いステンレス製です。

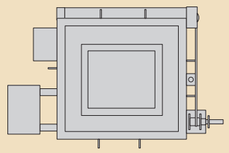

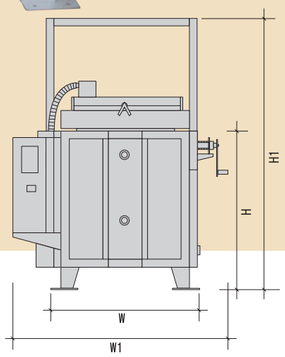

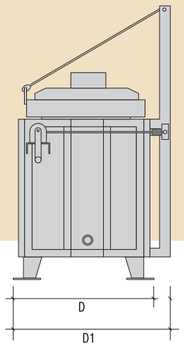

単位:ミリ

MR	H	H1	W	W1	D	D1
10KD	975	1875	910	1410	860	910
15KD	1130	2130	1160	1760	960	1260
20KD	1130	2130	1390	1990	1010	1360
25KD	1130	2130	1830	2330	1030	1380

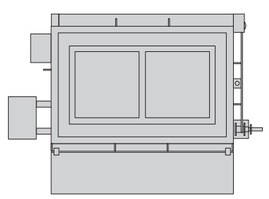

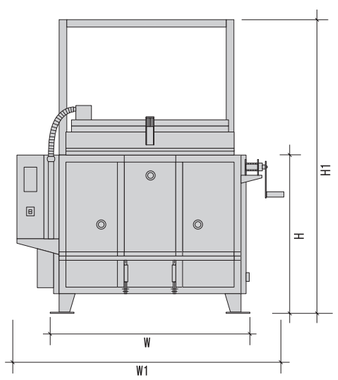

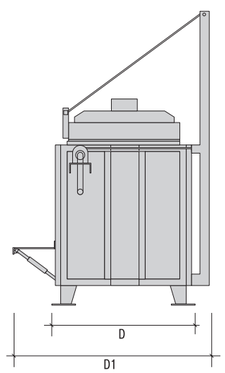

型式		MR-10KD	MR-15KD	MR-20KD	MR-25KD
炉内寸法 W×D×H(㎜)		510×465×590	780×480×735	910×530×735	1350×550×735
使用棚板(㎜)		400×450　1枚敷	350×400　2枚敷	400×450　2枚敷	400×450　3枚敷
重量(kg)		500	1100	1400	1700
ヒーター		ウエーブ式	ウエーブ式	ウエーブ式	ウエーブ式
消費電力		10.5kw	15kw	20kw	25kw
電源(200V)		単相52.5A/三相31.5A	単相75A/三相45A	単相100A/三相60A	単相125A/三相75A
付属品		棚板4枚,L支柱 (30.60.90.120.150㎜各4本) サイコロ4個 (RFのみ)還元用バーナー 圧力調整器	棚板8枚,L支柱 (30.60.90.120.150㎜各8本) サイコロ8個 (RFのみ)還元用バーナー 圧力調整器	棚板8枚,L支柱 (30.60.90.120.150㎜各8本) サイコロ8個 (RFのみ)還元用バーナー 圧力調整器	棚板12枚,L支柱 (30.60.90.120.150㎜各12本) サイコロ12個 (RFのみ)還元用バーナー 圧力調整器
税込価格 ※全機種MRマイコンを標準装備	OF	**1,495,010円**	**1,766,820円**	**2,013,880円**	**2,421,650円**
	RF	**1,556,720円**	**1,828,530円**	**2,075,700円**	**2,483,360円**
オプション		外部ステンレス板仕様。本体価格から8%別途費用となります。部分指定も可能です。			

フレーム・補強材は鉄鋼材になります。
OF(酸化専用タイプ)　RF(酸化・還元両用タイプ)
※価格は税込価格です

MY-KILN マイキルン

- 初めて窯を購入される方にも安心な簡単操作と省エネ設計。
- 酸化・還元が自由自在（RFタイプ）。
- 全自動焼成装置（MRマイコン）付。
- 焼成パターンが入力済、さらに新規パターンも追加可能です。
- スタート時間の予約もできます。

※写真の仕切りはオプションです。

MKF-10型

型式		MKF-10型
外形寸法 W×D×H（㎜）		895×1040×1380
炉内寸法 W×D×H（㎜）		505×450×540
使用棚板（㎜）		350×400　1 枚敷
重量(kg)		400
ヒーター		スパイラル式
消費電力		10.5kw
電源（200V）		単相52.5A／三相31.5A
全自動焼成装置		MRマイコン
付属品		棚板3枚, L支柱（90.120.150㎜各3本）サイコロ 3個
税込価格 ※全機種MRマイコンを標準装備	OF	**951,390円**
	RF	**1,013,100円**
オプション（税込価格）		**還元バーナーセット（43,230円）**

OF（酸化専用タイプ）　RF（酸化・還元両用タイプ）

オプション	外部ステンレス板仕様。本体価格から8%別途費用となります。部分指定も可能です。

フレーム・補強材は鉄鋼材になります。
※価格は税込価格です

全自動制御装置（コントローラー）

MRマイコン

特許取得済（特許4060520）

●シンリュウの電気窯につくカンタン操作のマイコンです。

固定プログラム一覧表

パターン	焼成	所要時間	設定温度
1	素焼1	8:00	800℃
2	素焼2	10:00	800℃
3	本焼1	12:00	1230℃
4	本焼2	12:00	1240℃
5	本焼3	12:00	1250℃
6	本焼4	16:00	1230℃
7	本焼5	16:00	1240℃
8	本焼6	16:00	1250℃
9	上絵	7:00	750℃
10	乾燥	9:00	1000℃
11	自由プログラム		
12	自由プログラム		
13	自由プログラム		
14	自由プログラム		
15	自由プログラム		

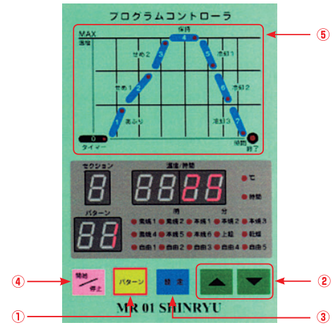

簡単操作で自動焼成

① パターン を押す。

② ▲ ▼ 1～15のパターンを選ぶ。

③ 設定 を押す。

④ 開始／停止 を押して焼成スタート。

■各ボタンを押すと確認音が鳴り確実な操作が可能。

※途中停止する場合は 開始／停止 ボタンを3秒以上押して下さい。スタンバイ状態になります。

焼成状況を表示

■盤面グラフ上のランプにて現在の焼成ステップを確認できます。

■ 焼成終了時は終了ランプが点灯します。

15パターン 7ステップ

■プログラムは15パターン各7ステップ 記憶可能

■自由設定プログラム記憶可能

■⑤盤面グラフ上のボタンで簡単入力

■焼成開始時間を予約するタイマー機能付

エラー表示機能

■焼成プログラムの開始時、または実行途中にマイコンの感知可能な異常が発生した場合、エラーを表示し焼成を自動中止します。

□エラー表示

Err 0	プログラム データの 異常
Err 1	熱電対または補償導線の断線
Err 2	熱電対の逆接続または短絡
Err 3	ヒーター 線またはリレーの断線

液晶プログラミングコントローラ（タッチパネル式画面）

■液晶タッチパネルで複雑なプログラムも簡単設定。

■USBメモリを使用して、パソコンでのプログラム作りも可能です。

電気陶芸窯用総合安全装置

トリプルセイフティ

全自動マイコン制御・サイリスタスイッチ方式☆15パターン7ステップ

扉開放時遮断装置

電子式スイッチ方式　扉開度により反応し自動で電源をOFFにする安全装置。火傷や感電などの重大事故を未然に防ぎます。※開度約20～25度で反応。

地震動安全装置

鋼球式マグマスタット感震器（東京消防庁認定品）を内蔵。震度5以上の揺れと周波数に対して敏感に反応し自動で電気窯の運転を停止する安全装置。※完全手動復帰方式

過焼防止安全装置

電子式温調指示器連動型　温度監視装置を内蔵。万が一のマシントラブルの際、炉内異常温度を自動で検知し内部警報により電気窯の運転を緊急停止する安全装置

※デフォルトで1300℃を設定（電気窯仕様の最高使用温度）

■側面カバー開

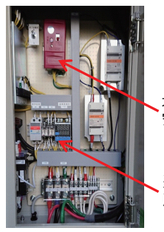

電気窯の設置について

- 電気窯は防火・換気の条件を満たせば室内に設置できます。
- 電気窯は燃焼炉ではありませんので、特に排煙装置は必要ありませんが、換気扇等を設け、部屋の換気には十分注意して下さい。
- 還元焼成をする場合は、換気扇・吸気口が必要です。
- 窯が面する壁面は不燃材を使用し、床材は土間コンが最適です
- スチールの物置にも設置可能です。
- 窯と壁面は50㎝以上離して下さい。
- やき丸3型・6型・8型は壁から30㎝以上離せば設置できます。
- やき丸3型・6型・8型はサンルームなどにも設置可能です。

やき丸8型設置例

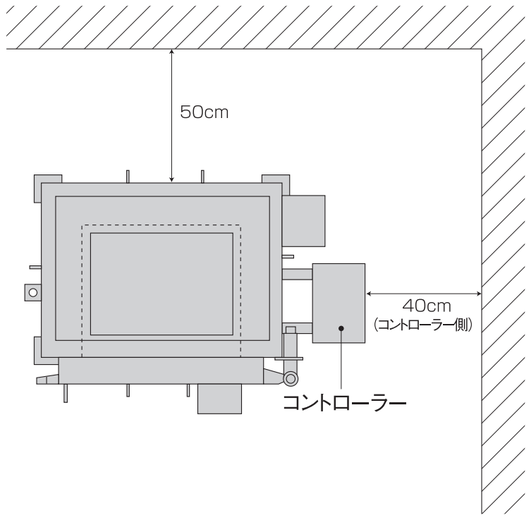

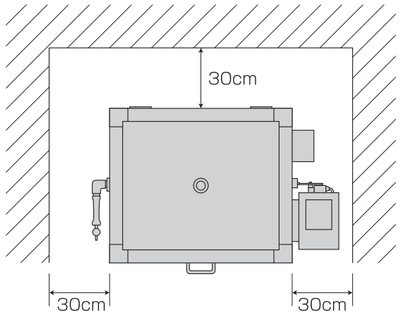

やき丸3型・6型・8型

○ヒーター線は還元焼成にも強く、耐久性のある高性能専用線を使用しています。
窯の使用最高温度は1300℃(常用1250℃)です。
○還元用バーナー(RFタイプ)はLPガス用か都市ガス用を選択できます。

電気工事について

- 電気窯を設置する場合、窯の電気容量(電源・消費電力)を指示し必ず電気工事店か、電力会社にご相談下さい。
- 電気工事・配線工事費は別途必要となります。
- 電気窯にはコード・コンセントはついておりません。電気工事店へ結線工事を依頼してください。
- 窯との結線は直結工事をしてください。安全上、接続にはコンセントは使用しないでください。
- 使用時、電流値が変動することがあります。ブレーカー等の器具・配線関係は窯本体の電気容量より20～30%程度大きいものをご使用下さい。(下図参照)
- 漏電ブレーカーを使用する場合、定格感度電流値100mA程度の感度の鈍いものをご使用下さい。
- 200Vの電源を使用する場合はD種アースの取り付けが義務づけられております。電気工事店に依頼して下さい。

※電気工事・結線工事は下図を参考に電気工事店へお申し込み下さい。

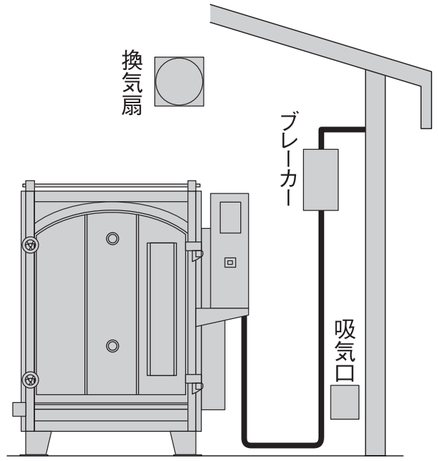

消費電力(kw)	単相200V ブレーカー容量(A)	単相200V 線径(sq)	三相200V ブレーカー容量(A)	三相200V 線径(sq)	該当機種					
3.8	30	5.5			やき丸3型					
6.3	40	8	30	5.5	やき丸6型					
8.4	50	14	30	5.5	やき丸8型					
10.5	60	14	40	8	やき丸10型	SR-10FE	HR-10FE	MR-10FE	MR-10KD	MKF-10型
12	75	22	50	8		SR-12FE	HR-12FE	MR-12FE		
15	100	22	60	14		SR-15FE	HR-15FE	MR-15FE	MR-15KD	
17	100	22	75	14		SR-17FE	HR-17FE	MR-17FE		
20	125	38	75	22		SR-20FE	HR-20FE	MR-20FE	MR-20KD	MR-20FESZ
25	150	38	100	38		SR-25FE		MR-25FE	MR-25KD	MR-25FESZ
30			125	38		SR-30FE		MR-30FE		MR-30FESZ
40			150	60		SR-40FE				MR-40FESZ

電気料金表(参考)

◎使用料金は作品の量や季節などの条件により変わります。
◎本焼き1回の電気料金はマイコン自動制御装置にて最高温度1230℃ 12時間焼成した場合です。
◎契約容量は余裕を持たせた設定にしています。
◎この料金表は令和2年3月現在 消費税10%の東京電力料金表より算出しました。
◎燃料費調整額、再生可能エネルギー発電促進賦課金等は含んでいません。
◎料金の小数点以下は四捨五入しています。

単相200V　従量電灯C 契約の場合

消費電力(kW)	契約(kW)	基本料金	本焼き1回の電気料金(円)
3.8	6	1,716	718
6.3	8	2,288	1,190
8.4	10	2,860	1,586
10.5	12	3,432	1,983
12	15	4,290	2,266
15	20	5,720	2,833
17	20	5,720	3,211
20	25	7,150	4,239

※表示の基本料金は電気窯単独の場合の料金になります。
単相200Vの基本料金は ご家庭使用分を含めて契約容量が決まるため、詳しくは電気工事店・電力会社へお問い合わせください。

三相200V　低圧電力主開閉器契約の場合

消費電力(kW)	契約(kW)	基本料金	本焼き1回の電気料金(円)
6.3	10	10,659	647
8.4	10	10,659	863
10.5	14	14,923	1,078
12	17	18,120	1,232
15	21	15,989	1,541
17	26	27,713	1,746
20	26	27,713	2,054
25	35	37,307	2,568
30	43	45,834	3,081
40	52	55,427	4,108

※10月1日から6月30日の期間の電力量単価より算出

陶芸窯のご購入に際しまして

陶芸窯は高温でご使用いただくため、製作には十分な強度を持つ材料と長年培った技術で安全性には十分の注意を払って製作しております。陶芸窯はご使用を始めますと熱膨張収縮により、ご使用当初から窯内部のレンガや窯取付部品にヒビや破損が生じることがございます。耐火炉材の性質上発生する事象で、ご使用には差支えございません。ご使用開始時には空焼きに十分な時間をお掛けいただくことで、ヒビや破損の発生を減少させてお使いいただけます。

電気炉自動温度制御装置

（付属品:熱電対・補償導線）（梱包費・送料別途）

全自動制御装置

（マイコン・サイリスタスイッチ方式）　本体取付・壁面取付

★１５パターン７ステップ

（壁面取付・二次結線は電気工事店でお願い致します。）

品　番	型　式	外寸法（mm）	性　能	税込価格
031001	MR08S02	400×300×200	単相８Kw以下	341,000円
031002	MR10S02	600×350×220	単相10Kw以下	363,000円
031003	MR12S02	600×350×220	単相12Kw以下	396,000円
031004	MR15S02	600×350×220	単相15Kw以下	418,000円
031005	MR17S02	600×350×220	単相17Kw以下	440,000円
031006	MR20S02	750×350×220	単相20Kw以下	462,000円
031007	MR10S03	600×350×220	三相10Kw以下	396,000円
031008	MR12S03	600×350×220	三相12Kw以下	440,000円
031009	MR15S03	600×350×220	三相15Kw以下	473,000円
031010	MR17S03	600×350×220	三相17Kw以下	495,000円
031011	MR20S03	600×350×220	三相20Kw以下	528,000円
031012	MR25S03	750×350×220	三相25Kw以下	561,000円
031013	MR30S03	750×350×220	三相30Kw以下	605,000円
031014	MR40S03	750×350×220	三相40Kw以下	693,000円

全自動制御装置

（マイコン・サイリスタスイッチ方式）　本体取付・壁面取付

★８パターン３２ステップ

（壁面取付・二次結線は電気工事店でお願い致します。）

品　番	型　式	外寸法（mm）	性　能	税込価格
030201	MR10C11	600×300×200	単相10Kw以下	363,000円
030202	MR12C11	600×300×200	単相12Kw以下	396,000円
030203	MR15C11	600×300×200	単相15Kw以下	418,000円
030204	MR17C11	600×300×200	単相17Kw以下	440,000円
030205	MR10CK31	600×300×200	三相10Kw以下	396,000円
030206	MR12CK31	600×300×200	三相12Kw以下	440,000円
030207	MR17CK31	600×300×200	三相17Kw以下	495,000円
030208	MR20CK31	600×300×200	三相20Kw以下	528,000円
030209	MR25CK31	600×300×200	三相25Kw以下	561,000円
030210	MR30CK31	600×300×200	三相30Kw以下	605,000円
030211	MR40CK31	800×300×200	三相40Kw以下	693,000円

品　番	品　名	単位	税込価格
030001	MRマイコン本体のみ	1台	132,000円

全自動制御装置

（液晶タッチパネル　プログラムコントローラ　本体取付）　※壁取付はサイズ別途

★SSR調整方式

品　番	型　式	外寸法（mm）	性　能	税込価格
031101	LCP10S2C	400×250×500	単相10Kw以下	858,000円
031102	LCP15S2C	400×250×500	単相15Kw以下	913,000円
031103	LCP20S2C	400×250×600	単相20Kw以下	1,067,000円
031104	LCP25S2C	400×250×600	単相25Kw以下	1,089,000円
031105	LCP10S3C	400×250×500	三相10Kw以下	855,250円
031106	LCP15S3C	400×250×500	三相15Kw以下	880,000円
031107	LCP20S3C	400×250×500	三相20Kw以下	943,250円
031108	LCP25S3C	400×250×500	三相25Kw以下	976,250円
031109	LCP30S3C	500×250×500	三相30Kw以下	1,094,500円

★サイリスタ使用

（上・中・下段手動コントロールボリュームダイヤル付）

品　番	型　式	外寸法（mm）	性　能	税込価格
031201	LCPM20S2C	400×250×600	単相20Kw以下	1,617,000円
031202	LCPM25S2C	400×250×600	単相25Kw以下	1,663,750円
031203	LCPM20S3C	400×250×600	三相20Kw以下	1,542,750円
031204	LCPM25S3C	400×250×600	三相25Kw以下	1,586,750円
031205	LCPM30S3C	400×250×700	三相30Kw以下	1,740,750円

★サイリスタ使用

（上・中・下段完全自動制御）

品　番	型　式	外寸法（mm）	性　能	税込価格
031301	LCPA20S2C	400×250×600	単相20Kw以下	1,878,250円
031302	LCPA25S2C	400×250×600	単相25Kw以下	1,925,000円
031303	LCPA20S3C	400×250×600	三相20Kw以下	1,804,000円
031304	LCPA25S3C	400×250×600	三相25Kw以下	1,850,750円
031305	LCPA30S3C	400×250×700	三相30Kw以下	2,007,500円

※部品等の関係で外寸法は予告なく変更になる場合がございます。

半自動制御装置（弱・強手動切替・指定温度焼成タイマー方式）も注文により製作いたします。

電気窯修理・消耗部品（出張費・修理工賃又は送料は別途になります）

品　番	品　名	単位	税込価格
130201	扉用セラミックウール	1m	3,300円
130401	ヒーター線止クギ	1kg	35,200円
130405	セラミックウール	1枚	13,200円
130202	色　見　栓　（小）	1本	1,980円

品　番	品　名	単位	税込価格
130203	色　見　栓　（大）	1本	2,090円
130204	角　色　見　栓	1本	1,320円
130205	色　見　栓　サ　ヤ　（小）	1本	1,780円
130206	〃　（大）	1本	2,530円

※価格は税込価格です

無煙灯油窯「やいた炉」は還元焼成時の無煙化を実現。

灯油窯

Kerosene Kiln

ラクdeキルン
SRシリーズ…86
無煙灯油窯やいた炉
無煙シリーズ（前扉タイプ）…88
前扉タイプ
MRシリーズ…92
シャトル（台車式）シリーズ…　94
薪併用窯
焼しめ窯／穴窯タイプ／六古窯／穴窯・登り窯…96～97
灯油窯の設置例／灯油窯の設置について／灯油窯煙突設計図…98～99
灯油窯修理・消耗部品／デジタル温度計セット…100