引き出し式灯油窯（スライド式）

ラクdeキルン

- 当社が開発したスライド式灯油窯。（特許取得済）
- 窯づめ・窯だしには床面を引き出し楽な作業を実現。
- 大物作品の窯づめも安心・安全です。
- 外気遮断構造により安定した還元焼成を実現。
- 給気バルブ付は還元焼成時の排気煙を軽減。（オプション）

SR-25FWC
（オプション:炭化仕様付）

SRシリーズ

SR-40FWZC
（オプション:炭化仕様付）

型　式		SR-25FW	SR-35FW	SR-40FWZ	SR-50FWZ
タイプ		スライド式	スライド式	スライド式・旋垂扉	スライド式・旋垂扉
炉内有効寸法 ※スライド台車寸法より算出 W×D×H（㎜）		460×730×710	460×830×780	650×830×780	750×930×850
使用棚板（㎜）		300×450　2枚敷	350×450　2枚敷	300×350　4枚敷	350×400　4枚敷
壁厚（㎜）		180	180	180	180
重量（kg）		1400	1600	2300	2600
バーナー・火口		2基・2個	2基・2個	2基・4個	4基・4個
灯油消費量 本焼1 2～18時間）		約30～40ℓ	約30～40ℓ	約40～50ℓ	約50～60ℓ
付属品	棚板	8枚	8枚	12枚	12枚
	L支柱	30.60.90.120.150㎜各6本	30.60.90.120.150㎜各6本	30.60.90.120.150㎜各12本	30.60.90.120.150㎜各12本
	サイコロ	6個	6個	12個	12個
	シームレスホース	2m2本（1/8）、3m 1本（1/4）	2m2本（1/8）、3m 1本（1/4）	2m2本（1/8）、3m 1本（1/4）	1m2本（1/8）、2m 2本（1/8）、3m1本（1/4）
	オイルタンク	95ℓ	95ℓ	95ℓ	95ℓ
税込価格		**1,694,000円**	**1,870,000円**	**2,288,000円**	**2,475,000円**
オプション（税込価格）		**給気バルブ付（63,800円高）**	**給気バルブ付（63,800円高）**	**給気バルブ付（63,800円高）**	**給気バルブ付（63,800円高）**
		炭化仕様（253,000円高）	**炭化仕様（253,000円高）**	**炭化仕様（253,000円高）**	**炭化仕様（253,000円高）**
		旋垂扉（63,800円高）	**旋垂扉（63,800円高）**	―	―

※価格は税込価格です

単位:ミリ

	H	W	W1	D	D1	D2
SR-25FW	1585	1180	1780	1205	1455	2450
SR-35FW	1650	1180	1780	1305	1555	2550

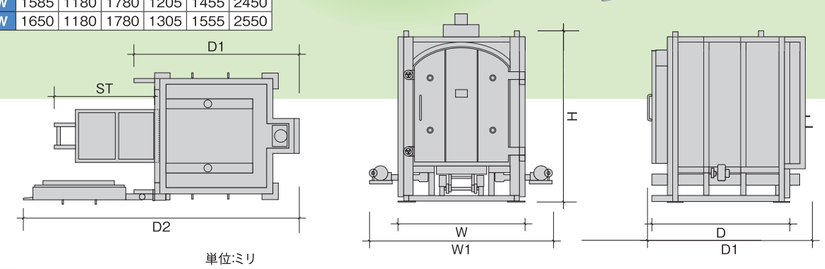

単位:ミリ

	H	W	W1	D	D1	D2
SR-40FWZ	1670	1410	1980	1365	1670	2910
SR-50FWZ	1760	1510	2080	1465	1770	3220

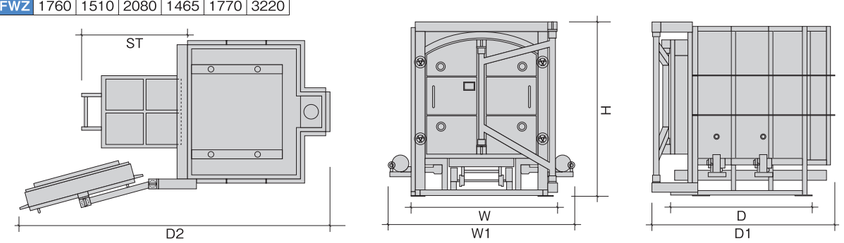

無煙シリーズ

無煙灯油窯

やいた炉

～環境にやさしい～

従来の灯油窯では不可能だった、還元焼成時の煙の無煙化を新型灯油窯「やいた炉」が可能にしました。

- 炉内の温度を利用するので、燃費は従来の窯と変わらない省エネ設計。
- 無煙機能による炉内への温度影響はありません。
- 高級耐熱レンガ・断熱ボード採用の厚壁仕様により、保温力・耐久力アップ。

煙の無煙化を実現!

無煙バルブを閉じた状態

無煙バルブを開いた状態

自然の空気と炉内の熱を使って、省エネ・省燃費。

<炉内構造図>

無煙吸気口から導入された外気を炉床板の熱により高温にさせ、還元焼成時に発生する不完全燃焼の炎を炉床室にて完全燃焼させます。

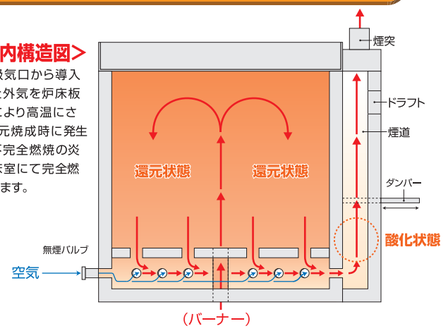

シンリュウのオリジナル高性能バーナーは

- 点火時の臭いが少ない
- 確実で素早い自動点火を実現
- 音も静かで簡単操作

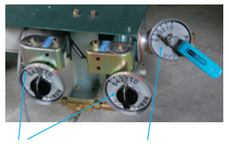

油量調整
火口ごとに調整でき ダイヤルが見やすく 操作が簡単。

風量調整
ダイヤルが見やすく 操作が簡単。

点火装置
点火3時間後に自動で点火装置が切れます。

無煙シリーズ 前扉タイプ

- 棚板一枚敷タイプですので、窯づめがラクラク。
- 大物の一品制作にも対応できる容積です。
- YS-13Fの煙突の位置は左右どちらでも製作できます。(バーナーが逆側につきます)
- 個人陶房におすすめのサイズです。

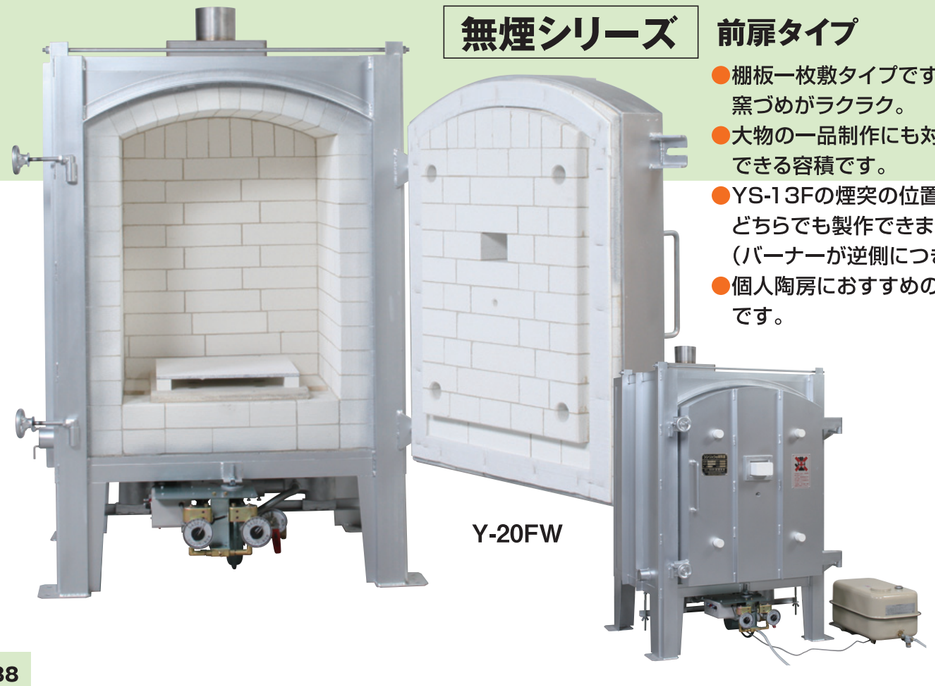

単位:ミリ

	H	W	D	D1	D2
Y-16F	1400	940	760	1150	1830
Y-16FW	1400	1070	820	1210	2060
Y-20F	1470	940	810	1220	1900
Y-20FW	1470	1070	870	1260	2110

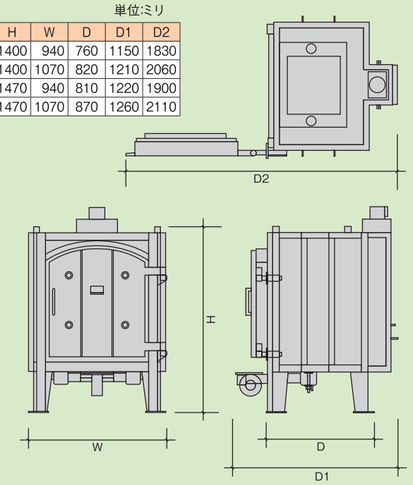

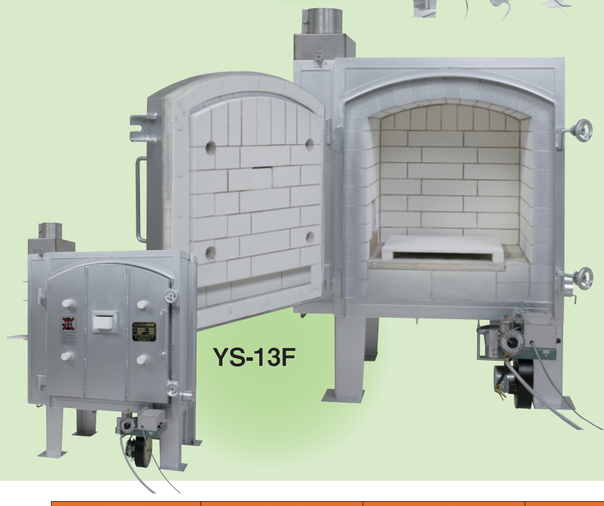

単位:ミリ

	H	W	W1	D	D1	D2
YS-13F	1270	920	1050	710	960	1600

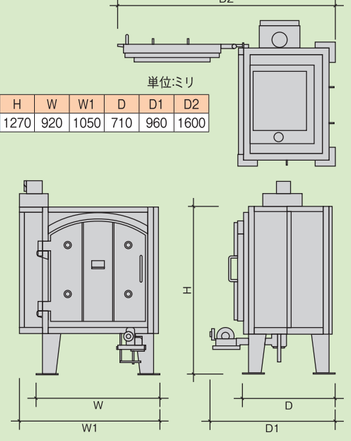

型式		YS-13F	Y-16F	Y-16FW	Y-20F	Y-20FW
タイプ		無煙式	無煙式	無煙式	無煙式	無煙式
炉内寸法 W×D×H(㎜)		575×470×535	600×500×600	600×500×600	600×550×670	600×550×670
使用棚板(㎜)		400×450　1枚敷	400×400　1枚敷	400×400　1枚敷	400×450　1枚敷	400×450　1枚敷
壁厚(㎜)		115	115	180	115	180
重量(kg)		400	550	720	600	800
バーナー・火口		1基・1個	1基・2個	1基・2個	1基・2個	1基・2個
灯油消費量 本焼(8～12時間)		約20ℓ	約20ℓ	約20ℓ	約20～25ℓ	約20～25ℓ
付属品	棚板	4枚	4枚	4枚	4枚	4枚
	L支柱	30.60.90.120.150㎜各3本	30.60.90.120.150㎜各3本	30.60.90.120.150㎜各3本	30.60.90.120.150㎜各3本	30.60.90.120.150㎜各3本
	サイコロ	3個	3個	3個	3個	3個
	シームレスホース	2m1本(1/8)	2m1本(1/8)	2m1本(1/8)	2m1本(1/8)	2m1本(1/8)
	オイルタンク	40ℓ	40ℓ	40ℓ	40ℓ	40ℓ
税込価格		**869,000円**	**946,000円**	**1,078,000円**	**1,100,000円**	**1,243,000円**
オプション(税込価格)		–	–	**旋垂扉(63,800円高)**	–	**旋垂扉(63,800円高)**

※価格は税込価格です

無煙シリーズ

無煙灯油窯 やいた炉

～環境にやさしい～

●中型サイズ（棚板2枚敷）の無煙灯油窯。
●数もの制作や陶芸教室にも対応できるサイズです。

Y-25FW
（オプション:炭化仕様付）

Y-30FW

型式		Y-25F	Y-25FW	Y-30F	Y-30FW
タイプ		無煙式	無煙式	無煙式	無煙式
炉内寸法 W×D×H(㎜)		660×760×680	660×760×680	820×570×680	820×570×680
使用棚板(㎜)		300×450　2枚敷	300×450　2枚敷	300×450　2枚敷	300×450　2枚敷
壁厚(㎜)		115	180	115	180
重量(kg)		900	1100	950	1150
バーナー・火口		2基・2個	2基・2個	2基・2個	2基・2個
灯油消費量 本焼(10～16時間)		約30～40ℓ	約30～40ℓ	約30～40ℓ	約30～40ℓ
付属品	棚板	8枚	8枚	8枚	8枚
	L支柱	30.60.90.120.150㎜各6本	30.60.90.120.150㎜各6本	30.60.90.120.150㎜各6本	30.60.90.120.150㎜各6本
	サイコロ	6個	6個	6個	6個
	シームレスホース	2m2本(1/8)、3m1本(1/4)	2m2本(1/8)、3m1本(1/4)	2m2本(1/8)、3m1本(1/4)	2m2本(1/8)、3m1本(1/4)
	オイルタンク	95ℓ	95ℓ	95ℓ	95ℓ
税込価格		**1,320,000円**	**1,562,000円**	**1,452,000円**	**1,683,000円**
オプション（税込価格）		**旋垂扉（63,800円高）**	**旋垂扉（63,800円高）**	**旋垂扉（63,800円高）**	**旋垂扉（63,800円高）**
		–	**炭化仕様（63,800円高）**	–	**炭化仕様（63,800円高）**

※価格は税込価格です

単位:ミリ

	H	W	W1	D	D1	D2
Y-25F	1440	1010	1800	990	1320	2150
Y-25FW	1440	1140	1800	1060	1450	2380

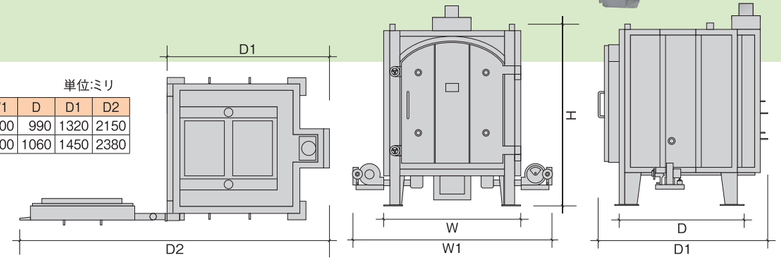

単位:ミリ

	H	W	W1	D	D1	D2
Y-30F	1490	1170	1960	800	1120	2110
Y-30FW	1490	1300	1960	860	1250	2340

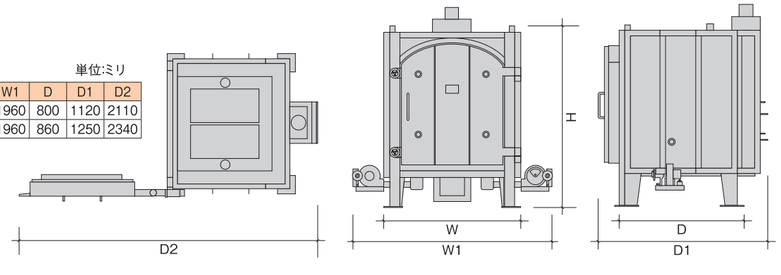

MRシリーズ 前扉タイプ

- 給気バルブ付は還元焼成時の排気煙を軽減。(オプション)
- 中〜大型タイプの前扉式灯油窯。

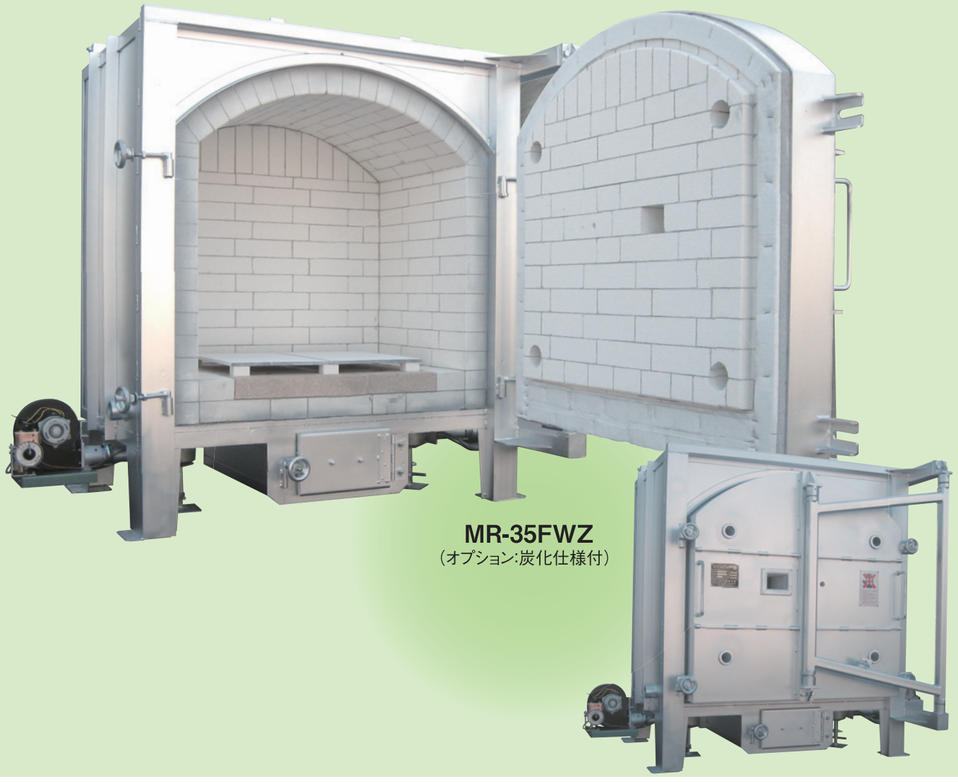

MR-35FWZ
(オプション:炭化仕様付)

MR-40FWZ

型式	MR-35FWZ	MR-40FWZ	MR-50FWZ	MR-70FZ	MR-70FWZ
タイプ	スタンダード・旋垂扉	スタンダード・旋垂扉	スタンダード・旋垂扉	スタンダード・旋垂扉	スタンダード・旋垂扉
炉内寸法 W×D×H(㎜)	950×650×725	800×900×670	900×850×920	1020×910×850	1020×910×850
使用棚板(㎜)	350×500　2枚敷	300×350　4枚敷	330×330　4枚敷	380×380　4枚敷	380×380　4枚敷
壁厚(㎜)	180	180	180	180	230
重量(kg)	1600	2000	2300	2500	2800
バーナー・火口	2基・2個	2基・4個	4基・4個	4基・4個	4基・4個
灯油消費量 本焼(12〜18時間)	約35〜45ℓ	約40〜50ℓ	約50〜60ℓ	約60〜70ℓ	約60〜70ℓ
付属品 棚板	8枚	12枚	12枚	12枚	12枚
付属品 L支柱	30.60.90.120.150㎜各6本	30.60.90.120.150㎜各12本	30.60.90.120.150㎜各12本	30.60.90.120.150㎜各12本	30.60.90.120.150㎜各12本
付属品 サイコロ	6個	12個	12個	12個	12個
付属品 シームレスホース	2m2本(1/8)、3m1本(1/4)	2m2本(1/8)、3m1本(1/4)	1m2本(1/8)、2m2本(1/8)、3m1本(1/4)、直管1本	1m2本(1/8)、2m2本(1/8)、3m1本(1/4)、直管1本	1m2本(1/8)、2m2本(1/8)、3m1本(1/4)、直管1本
付属品 オイルタンク	95ℓ	95ℓ	95ℓ	198ℓ	198ℓ
税込価格	**1,782,000円**	**2,035,000円**	**2,310,000円**	**2,739,000円**	**2,926,000円**
オプション(税込価格)	**給気バルブ付(63,800円高)**	**給気バルブ付(63,800円高)**	**給気バルブ付(63,800円高)**	**給気バルブ付(63,800円高)**	**給気バルブ付(63,800円高)**
	炭化仕様(63,800円高)	**炭化仕様(63,800円高)**	**炭化仕様(63,800円高)**	**炭化仕様(63,800円高)**	**炭化仕様(63,800円高)**

※価格は税込価格です

単位:ミリ

	H	W	W1	D	D1	D2
MR-35FWZ	1585	1430	1930	940	1465	2785
MR-40FWZ	1575	1320	1980	1190	1715	2885

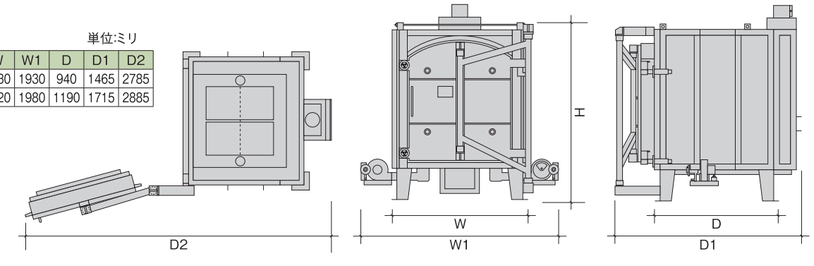

単位:ミリ

	H	W	W1	D	D1	D2
MR-50FWZ	1785	1420	1880	1145	1670	2940
MR-70FZ	1775	1560	2000	1220	1775	3165
MR-70FWZ	1775	1660	2100	1270	1875	3315

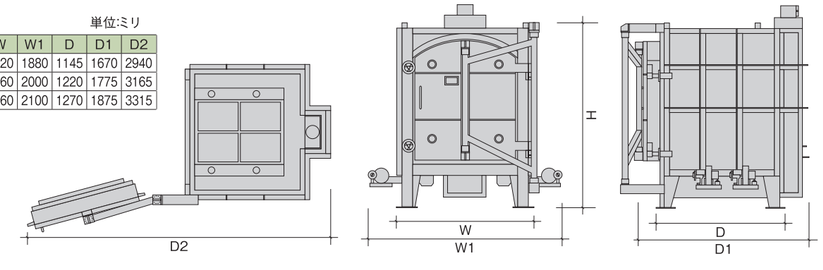

シャトル（台車式）シリーズ

前扉タイプ

●作業性・作業効率抜群の台車式。
●窯づめ時間の短縮だけでなく人にも作品にも安全な窯づめが可能です。

MR-50SZ
（オプション:給気バルブ付）

●全面開放扉で台車の出し入れが大変スムーズです。
●炭化仕様は遮断構造（炉本体と台車のスキを遮断）付。
●給気バルブ付は還元焼成時の排気煙を軽減。（オプション）
●中型から大型窯までラインナップ。
●レールの長さは変更可能です。

窯の折り畳み式レール

窯入れ、窯出しなどの作業がたいへん便利です。窯を操作中、使用していない時でも折り畳んでおけばレールが邪魔になりません。跳ね上げ式なので操作も簡単です。

●この商品はオプションです。

型式	MR-40SZ	MR-50SZ	MR-70SZ	MR-70SWZ	MR-100SWZ	MR-150SZ	MR-200SZ
タイプ	台車式・旋垂扉	台車式・旋垂扉	台車式・旋垂扉	台車式・旋垂扉	台車式・旋垂扉	台車式・旋垂扉	台車式・旋垂扉
炉内有効寸法 ※台車寸法より算出 W×D×H(mm)	650×860×840	720×950×870	760×1050×900	760×1050×900	810×1300×1000	950×1800×900	950×1800×1200
使用棚板(mm)	300×350　4枚敷	350×400　4枚敷	350×450　4枚敷	350×450　4枚敷	380×380　6枚敷	400×450　8枚敷	400×450　8枚敷
壁厚(mm)	180	180	180	230	230	230	230
重量（kg）	2200	2500	2800	3000	3500	4000	4500
バーナー・火口	4基・4個	4基・4個	4基・4個	4基・4個	4基・4個	6基・6個	6基・6個
台車寸法 W×D(mm)	650×850	720×950	760×1050	760×1050	810×1300	970×1800	970×1800
灯油消費量 本焼1 2～18時間）	約40～50ℓ	約50～60ℓ	約60～70ℓ	約60～70ℓ	約70～80ℓ	約100～120ℓ	約130～150ℓ
付属品　棚板	12枚	12枚	12枚	12枚	18枚	24枚	24枚
付属品　L支柱	30.60.90.120.150㎜ 各12本	30.60.90.120.150㎜ 各12本	30.60.90.120.150㎜ 各12本	30.60.90.120.150㎜ 各12本	30.60.90.120.150㎜ 各18本	30.60.90.120.150㎜ 各24本	30.60.90.120.150㎜ 各24本
付属品　サイコロ	12個	12個	12個	12個	18個	24個	24個
付属品　シームレスホース	1m2本(1/8)、2m2本(1/8)、3m1本(1/4)、直管1本	1m2本(1/8)、2m2本(1/8)、3m1本(1/4)、直管1本	1m2本(1/8)、2m2本(1/8)、3m1本(1/4)、直管1本	1m2本(1/8)、2m2本(1/8)、3m1本(1/4)、直管1本	2m4本(1/8)、3m1本(1/4)、直管1本	1m6本(1/8)、1m2本(1/4)、3m1本(1/4)、直管3本	1m6本(1/8)、1m2本(1/4)、3m1本(1/4)、直管3本
付属品　オイルタンク	95ℓ	95ℓ	198ℓ	198ℓ	198ℓ	198ℓ	198ℓ
税込価格	**2,431,000円**	**2,585,000円**	**2,838,000円**	**3,179,000円**	**3,817,000円**	**4,488,000円**	**5,148,000円**
オプション（税込価格）	**給気バルブ付（63,800円高）**	**給気バルブ付（63,800円高）**	**給気バルブ付（63,800円高）**	**給気バルブ付（63,800円高）**	**給気バルブ付（63,800円高）**	**給気バルブ付（63,800円高）**	**給気バルブ付（63,800円高）**
	炭化仕様（209,000円高）	**炭化仕様（209,000円高）**	**炭化仕様（209,000円高）**	**炭化仕様（209,000円高）**	**炭化仕様（209,000円高）**	**炭化仕様（209,000円高）**	**炭化仕様（209,000円高）**

※価格は税込価格です

単位:ミリ

	H	W	w1	D	D1	D2
MR-40SZ	1760	1420	1880	1210	1715	2985
MR-50SZ	1785	1490	1950	1310	1815	3155
MR-70SZ	1845	1540	2000	1410	1965	3355
MR-70SWZ	1845	1640	2100	1460	2065	3505

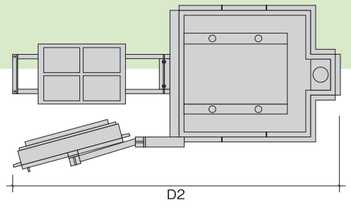

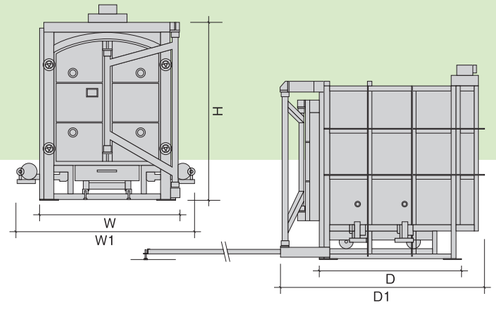

単位:ミリ

	H	W	W1	D	D1	D2
MR-100SWZ	1925	1700	2140	1710	2315	3805
MR-150SZ	2250	1860	2300	2210	2865	4515
MR-200SZ	1950	1860	2300	2210	2865	4515

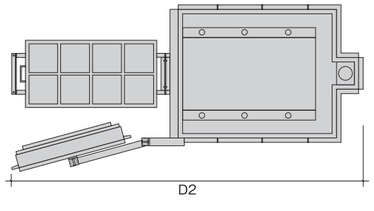

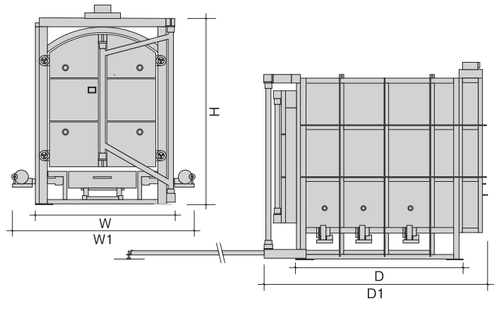

灯油窯 Kerosene Kiln

焼しめ窯

- 本格的な焼しめ作品を焼くために設計製作しました。
- バーナー併用により焼成時間の短縮と低コスト・高効率化を実現。
- 800℃程度まではバーナーのみで焼成し、その後薪併用又は薪単独で焼き上げます。
- 炉内全ての作品がご満足のいく焼しめ作品です。
- 設置場所も穴窯と違い平地に築炉できます。
- 完成品での搬入設置も可能です。

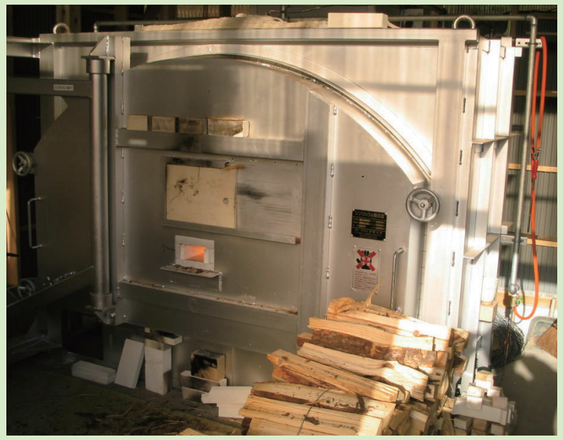

型　式	焼しめ窯 1型	焼しめ窯 2型
内容積	0.5m³	1.0m³
税込価格	4,785,000円	5,588,000円

穴窯タイプ

薪併用窯		MR-50WK	MR-70WK	MR-100WK
本体外寸法(搬入寸法) W×D×H(mm)		1180×2675×1525 ※煙突高含まず	1280×2675×1625 ※煙突高含まず	1380×2875×1725 ※煙突高含まず
使用棚板(mm)		340×500　2枚敷 または 300×350　4枚敷	350×350　4枚敷	400×450　4枚敷
壁厚(mm)		230	230	230
重量(kg)		4300	5000	6000
バーナー・火口		2基・2個	2基・2個	2基・2個
炉内構造(床面数)		3段(火前含む)	3段(火前含む)	3段(火前含む)
付属品	棚板	12枚	12枚	12枚
	L支柱	150.210.270　各6本	150.210.270　各6本	150.210.270　各6本
	シームレスホース	2m2本(1/8)・3m1本(1/4)	2m2本(1/8)・3m1本(1/4)	2m2本(1/8)・3m1本(1/4)
	オイルタンク	198ℓ	198ℓ	198ℓ
税込価格		4,543,000円	5,137,000円	5,588,000円

※価格は税込価格です

六古窯　薪併用窯

六古窯		MR-30FWT	MR-50FWT	MR-80FWT
本体外寸法(搬入寸法) W×D×H(mm)		1700×1300×1725	2000×1750×1725	2000×2200×1725
炉内寸法 W×D×H(mm)		600×700×950	750×1100×950	750×1300×1725
使用棚板(mm)		600×450　1枚敷	600×450　2枚敷	600×450　3枚敷
壁厚		230	230	255
重量(kg)		3000	5000	7000
バーナー・火口		2基・2個	2基・2個	3基・3個
付属品	棚板	3枚	6枚	9枚
	L支柱	150.210.270mm各4本	150.210.270mm各8本	150.210.270mm各12本
	サイコロ	4個	8個	12個
	シームレスホース	油配管一式	油配管一式	油配管一式
	オイルタンク	198ℓ	198ℓ	198ℓ
税込価格		4,290,000円	5,137,000円	5,885,000円

穴窯・登り窯

- オーダーメイドにて設計・制作いたします。

灯油窯の設置例

灯油窯の設置について

- 灯油窯は、耐火構造か壁面・天井等を不燃材にした建物に設置してください。
- 床は安定するコンクリートをおすすめします。
- 灯油窯は換気が十分できる場所に設置してください。
- 設置場所の上部・下部に換気口を設けてください。
  （換気扇の設置をお薦めします）
- 煙装置（煙突）の取り付けが必要です。煙突は天井裏・屋根裏など絶対に通さないでください。
- 還元焼成の場合は、煙突は特に高温になりますので、煙突周囲の可燃物から必要な距離を確保してください。
- 屋根及び壁面から煙突を抜く場合、専用のメガネ石又はステンレス板をご使用ください。（担当者にご相談ください）
- 照明器具は排気熱のこない場所に取り付けてください。
- 灯油窯はバーナー用に100Vコンセントが必要です。
- 窯の搬入は、寸法図面を参考にしてください。
- 安全対策上、消火器・地震動安全装置を設置してください。

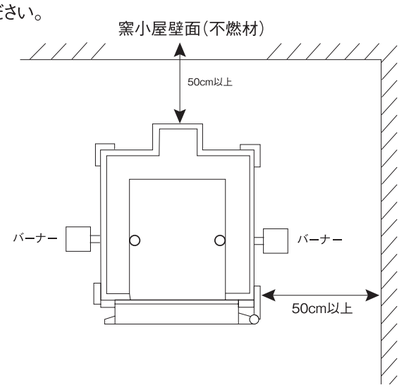

灯油窯煙突設置図

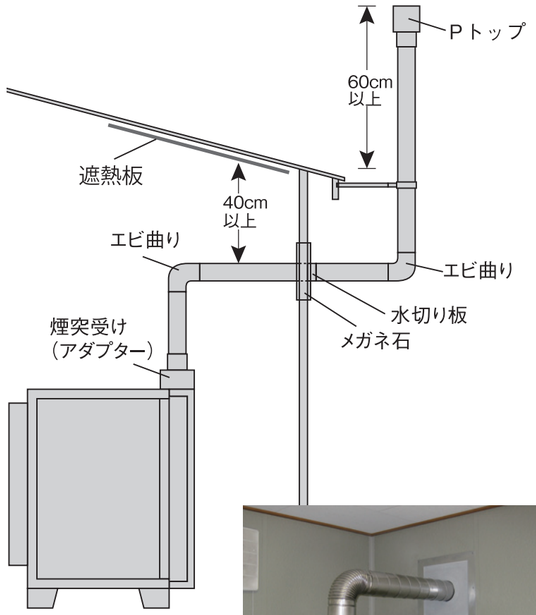

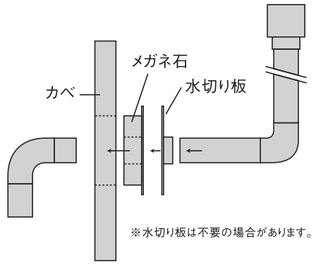

※水切り板は不要の場合があります。

煙突部材価格表 ※価格は税込価格です

品名	単位	税込価格
5号（125φ）		
ストレート（ステンレス）	1本	50,820円
エビ曲り（ステンレス）	1本	21,450円
ジョイント（ステンレス）	1本	6,170円
Pトップ（ステンレス）	1本	33,000円
6号（150φ）		
ストレート（ステンレス）	1本	55,660円
エビ曲り（ステンレス）	1本	29,700円
ジョイント（ステンレス）	1本	8,470円
Pトップ（ステンレス）	1本	40,000円
7号（175φ）		
ストレート（ステンレス）	1本	62,920円
エビ曲り（ステンレス）	1本	34,500円
ジョイント（ステンレス）	1本	11,000円
Pトップ（ステンレス）	1本	55,000円

品名	単位	税込価格
煙突受け（アダプター）		
上ブタ窯用	1個	34,320円
15FP～30FWP	1個	48,180円
35FWP～	1個	77,000円
取付金具　300㎜	1組	12,100円
取付金具　450㎜	1組	14,300円
取付金具　600㎜	1組	19,800円
取付金具 1000㎜	1組	27,500円
ダンパー（鉄）	1組	3,850円
ダンパー（ムライト）	1枚	5,929円
軽量断熱レンガ	1枚	1,100円

品名	単位	税込価格
ステンレス水切板（5号用）	1枚	25,850円
ステンレス水切板（6号用）	1枚	29,700円
ステンレス水切板（7号用）	1枚	33,000円
ステンレス水切板（5号用）勾配用	1枚	38,500円
ステンレス水切板（6号用）勾配用	1枚	40,150円
ステンレス水切板（7号用）勾配用	1枚	41,800円
メガネ石（400×400）5号用	1個	26,400円
メガネ石（400×400）6号用	1個	28,050円
メガネ石（450×450）7号用	1個	29,700円
水切りジョイント（5号用）	1本	41,800円
水切りジョイント（6号用）	1本	45,100円
水切りジョイント（7号用）	1本	48,400円

陶芸窯のご購入に際しまして

陶芸窯は高温でご使用いただくため、製作には十分な強度を持つ材料と長年培った技術で安全性には十分の注意を払って製作しております。陶芸窯はご使用を始めますと熱膨張収縮により、ご使用当初から窯内部のレンガや窯取付部品にヒビや破損が生じることがございます。耐火炉材の性質上発生する事象で、ご使用には差支えございません。ご使用開始時には空焼きに十分な時間をお掛けいただくことで、ヒビや破損の発生を減少させてお使いいただけます。

灯油窯 Kerosene Kiln

灯油窯修理・消耗部品（出張及び修理工賃は別途になります）

品　番	品　名	単位	税込価格
130101	電磁ポンプ	1個	19,800円
130103	送　風　機　CF15	1台	20,900円
130104	〃　CF25	〃	29,700円
130105	〃　38㎜(ヨドカワ)	〃	83,600円
130106	〃　50㎜	〃	110,000円
130107	〃　TTS180	〃	33,880円
130108	点火ヒーター用スイッチボックス(新)	1個	77,000円
130109	スイッチボックス（旧タイプ）小	〃	6,055円
130110	点火プラグ	1本	2,783円
130111	シームレスホース　$\frac{1}{8}$ 1 m	〃	3,300円
130112	〃　$\frac{1}{8}$ 2 m	〃	4,510円
130113	〃　$\frac{1}{4}$ 1 m	〃	4,950円
130114	〃　$\frac{1}{4}$ 3 m	〃	6,380円
130115	三ッ又ジョイント　$\frac{1}{4}\times\frac{1}{8}$	1個	979円
130116	点火用レンガ芯（大）		522円

品　番	品　名	単位	税込価格
130117	点火用レンガ芯（小）		522円
130119	〃　40ℓ		39,600円
130120	オイルタンク(角)　95ℓ	〃	44,000円
130121	〃　198ℓ	〃	99.000円
130122	タンク元コック、フィルター付	〃	3,844円
130123	バーナーパッキン（大）	1個	1,045円
130124	〃　（小）	1枚	1,045円
130208	点火ヒーター	1ヶ	11,000円
130202	色　見　栓　（小）		1,980円
130203	〃　（大）	1本	2,090円
130204	角　色　見　栓	〃	1,320円
130205	色　見　栓　サ　ヤ　（小）	〃	1,760円
130202	〃　（大）	〃	2,530円

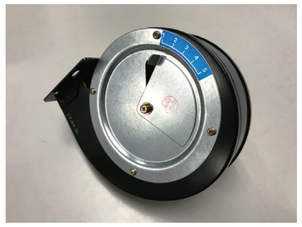
送風機CF-15

電磁ポンプ

シームレスホース

タンク元コック、フィルター付

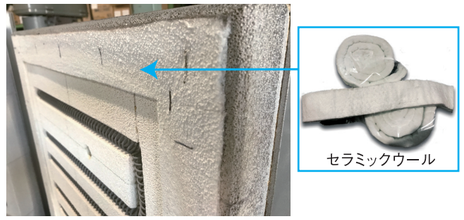

扉パッキン

点火ヒーター

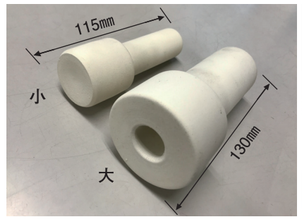

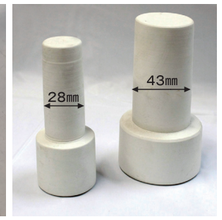

色見栓(小)、(大)

※詳しくは最寄りの店舗までお問い合わせください。
※各種部品は予告なくモデルチェンジする可能性がございます。

※価格は税込価格です

プロパンガス窯、都市ガス窯ともに外気遮断構造により安定した還元焼成を実現。

ガス窯

Gas Kiln

ラクdeキルン（自然燃焼）
SRシリーズ…102
前扉タイプ（自然燃焼）
MRシリーズ…104
シャトル（台車式）シリーズ…108
強制燃焼 プロパン
MRシリーズ…110
都市ガス
MRシリーズ…112
ガス窯の設置について…114
ボンベ設置本数について…114
プロパンガス窯配管略図…115
都市ガス窯配管略図…115
都市ガス窯の最大燃焼量と配管口径…115
ガス窯煙突設置図…116

＊表示の炉内寸法のうち扉を閉めた状態ではD（奥行）寸法は扉の入り込み（20㎜）程度狭まります
＊表示の炉内寸法のうちH（高さ）寸法は設置棚板端から垂直にアーチまでの寸法になります